KLIMA-TERM

Biuro Projektowe – rok zał. 2000

KOMPLEKSOWE USŁUGI PROJEKTOWE ul. Wróblewskiego 69A/17, 66-400 Gorzów Wlkp.

BRE Bank S.A., nr konta 51 1140 2004 0000 3102 3297 5451 NIP 599-200-16-07 Tel. 790 553 100
e-mai: klimaterm@go.home.pl

Strona tytułowa

PROJEKT ZAGOSPODAROWANIA TERENU

Budowa sieci wodociągowej wraz z przyłączami

CZĘŚĆ:	Sanitarna
OBIEKT:	Sieć wodociągowa
KAT.:	XXVI
ADRES:	Słubice 69-100 Słubice
ID DZIAŁKI:	080505_4.0001.1290, 080505_4.0001.1286
JEDN. EWID.:	Słubice - miasto
OBRĘB EWID.:	0001 – M. Słubice
INWESTOR:	Zakład Usług Wodno – Ściekowych Sp. z o.o. ul. Krótka 9 69-100 Słubice

Część	Imię i nazwisko	Nr uprawnień	Data	Podpis
Projektant:	mgr inż. Rafał Michalak	LBS/0015/POOS/07 uprawnienia budowlane w specjalności instalacyjnej do projektowania bez ograniczeń	30.07.26	
Sprawdził:	mgr inż. Jarosław Glądała	LBS/0024/PBS/16 uprawnienia budowlane w specjalności instalacyjnej do projektowania bez ograniczeń	30.07.26	

Spis zawartości:

1. Spis treści i rysunków.
2. Opis techniczny.
3. Rysunki.

30 lipca 2026 r.

Spis zawartości projektu zagospodarowania terenu

I Część opisowa.

1. Podstawa opracowania. 4
2. Określenie przedmiotu zamierzenia budowalnego. 4
3. Określenie istniejącego stanu zagospodarowania terenu. 4
4. Projektowane zagospodarowania terenu....4
5. Zestawienie liczbowe. 5
6. Informacje i dane. 5
7. Dane dotyczące ochrony przeciwpożarowej. 6
8. Inne niezbędne dane wynikające ze specyfiki obiektu. 6
9. Informacja o obszarze oddziaływania obiektu. 6
10. Opis proponowanych rozwiązań....6

II Część rysunkowa.

S01. Projekt zagospodarowania terenu. 1:500
S02.1. Profil podłużny. Cz. 1. 1:100/500
S02.2. Profil podłużny. Cz. 2. 1:100/500
S03. Schemat podłączenia hydrantu. ---
S04. Schemat przyłącza domowego. ---
S05. Schemat połączenia z istn. siecią. Węzeł „W1” ---
S06. Schemat połączenia z istn. siecią. Węzeł „W17.1” ---
S07. Schemat połączenia z istn. siecią. Węzeł „W19” ---

Oświadczenie

o zgodności projektu z obowiązującymi przepisami

Oświadczamy, że projekt zagospodarowania terenu dla budowy sieci wodociągowej wraz z przyłączami w miejscowości Słubice, dz. nr 1290, 1286 obręb 1 – m. Słubice został sporządzony zgodnie z obowiązującymi przepisami oraz zasadami wiedzy technicznej.

Autor	Imię i nazwisko	Nr uprawnień	Data	Podpis
Projektant:	mgr inż. Rafał Michalak	LBS/0015/POOS/07 Projektant w specjalności inst. - inż. w zakresie pełnym obejm. sieci i inst. sanitarne	30.07.26	
Sprawdził:	mgr inż. Jarosław Glądała	LBS/0024/PBS/16 Projektant w specjalności inst. - inż. w zakresie pełnym obejm. sieci i inst. sanitarne	30.07.26	

30 lipca 2026 r.

OPIS TECHNICZNY
DO PROJEKTU ZAGOSPODAROWANIA TERENU DLA
BUDOWY SIECI WODOCIĄGOWEJ WRAZ Z PRZYŁĄCZAMI

1. Podstawa opracowania.

1.1. Zlecenie Inwestora.
1.2. Mapa do celów projektowych.
1.3. Inwentaryzacja w niezbędnym zakresie.
1.4. Obowiązujące normy i przepisy.
1.5. Karty katalogowe stosowanych elementów i urządzeń.
1.6. Warunki techniczne budowy sieci wodociągowej wraz z przyłączami wydane przez Zakład Usług Wodno – Ściekowych w Słubicach.
1.7. Decyzja o lokalizacji sieci wodociągowej wraz z przyłączami.

2. Określenie przedmiotu zamierzenia budowalnego.

Przedmiotem zamierzenia budowalnego jest budowa sieci wodociągowej wraz z przyłączami w miejscowości Słubice, dz. nr 1290, 1286, obręb 0001 – m. Słubice.

Zakres zamierzenia budowlanego obejmuje likwidację / wyłączenie z eksploatacji części istniejącej sieci wodociągowej i przyłączy w zakresie planowanej budowy oraz wykonanie nowej sieci i przyłączy do granicy działek.

3. Określenie istniejącego stanu zagospodarowania terenu.

Działki, na których będzie realizowana inwestycja stanowią pas drogowy drogi gminnej (dz. nr 1290, 1286). Nawierzchnia jezdni wykonana jest z kostki betonowej, chodniki wykonane z kostki betonowej. Po obu stronach jezdni znajdują się budynki, do których doprowadzone są przyłącza. Na sieci wykonane są hydranty przeciwpożarowe nadziemne DN80.
Oprócz sieci wodociągowej podziemne uzbrojenie terenu stanowią przewody gazowe, ciepłownicze, energetyczne, telekomunikacyjne oraz rurociągi kanalizacji sanitarnej i deszczowej. Uzbrojenie nadziemne stanowią hydranty nadziemne.

4. Projektowane zagospodarowania terenu.

<u>Urządzenia budowalne związane z obiektem budowalnym.</u>
W ramach inwestycji zostanie wykonana budowa sieci wodociągowej do zasilania poszczególnych odbiorców. Sieć wodociągowa wraz z przyłączami będzie prowadzona pod ziemią i uzbrojona w zasuwy odcinające wyposażone w obudowy do zasuw oraz skrzynki uliczne. Ponad poziom terenu będą wyprowadzone hydranty nadziemne DN80 wyposażone w zasuwy odcinające.
Sieć i przyłącza częściowo będą biegły po tej samej trasie co istniejące rurociągi podlegające likwidacji. Z uwagi na istniejące oraz projektowane uzbrojenie podziemne terenu część sieci wodociągowej będzie biegła po nowej trasie.

<u>Sposób odprowadzania lub oczyszczania ścieków.</u>
Odprowadzanie i oczyszczanie ścieków powstających na terenie, gdzie będzie realizowana inwestycja pozostanie w niezmienionym stanie indywidualnie w zakresie każdego właściciela terenu.

Układ komunikacyjny.
Układ komunikacyjny obejmuje istniejące drogi – ul. Wandy i ul. Kochanowskiego.

Sposób dostępu do drogi publicznej.
Poszczególni właściciele działek, do których będą doprowadzone przyłącza wodociągowe mają bezpośredni dostęp do ul. Wandy i ul. Kochanowskiego.

Parametry techniczne sieci i urządzeń uzbrojenia terenu.
- sieć wodociągowa o średnicy ϕ350PE100-RC SDR11,
- przyłącza wodociągowe o średnicy ϕ32PE100-RC SDR11,
- hydranty nadziemne o średnicy DN80.

Ukształtowanie terenu i układ zieleni.
Ukształtowanie terenu i układ obszarów zieleni w obrębie planowanej inwestycji pozostaje bez zmian.

5. Zestawienie liczbowe.

Długość istniejących i projektowanych obiektów liniowych w ramach planowanej inwestycji:
- długość projektowanej sieci wodociągowej ϕ355: 397,25m,
- długość projektowanych przyłączy ϕ32: 29,90m,
- długość projektowanych przyłączy ϕ63: 3,00m,
- długość projektowanych sieci ϕ110 7,70m,
- długość projektowanych sieci ϕ125: 17,50m.

6. Informacje i dane.

O rodzaju ograniczeń lub zakazów w zabudowie.
W zakresie planowanej budowy sieci wodociągowej nie występują żadne ograniczenia.

O ochronie konserwatorskiej.
Układ ruralistyczny m. Ściechów, rzędówki / ulicówki datowany na 1 poł. XVIII w. stanowi zabytek w myśl art. 3 pkt 1, 2, 12 oraz art. 6 ust. 1 pkt 1 lit. b, c, ustawy z dnia 23 lipca 2003 r. o ochronie zabytków i opiece nad zabytkami (Dz. U. z 2022 r. poz. 840 ze zm.). Ze względu na posiadanie historyczne wartości architektoniczne ujęty został w wojewódzkiej ewidencji zabytków oraz wyznaczony do ujęcia w gminnej ewidencji zabytków z tym samym objęte ochroną na podstawie art. 22 ust. 2, 4 i 5 ww. ustawy.

O wpływie eksploatacji górniczej.
Zamierzenie inwestycyjne nie znajduje się w granicach terenu górniczego.

O charakterze, cechach istniejących i przewidywanych zagrożeń dla środowiska oraz higieny i zdrowia użytkowników obiektu budowlanego i ich otoczenia.
W związku z planowaną inwestycją nie występują oraz nie przewiduje się występowania zagrożeń dla środowiska oraz higieny i zdrowia użytkowników i ich otoczenia.

7. Dane dotyczące ochrony przeciwpożarowej.

Warunki ochrony przeciwpożarowej nie ulegają zmianie.

8. Inne niezbędne dane wynikające ze specyfiki obiektu.

Brak.

9. Informacja o obszarze oddziaływania obiektu.

Podstawy prawne w oparciu, o które dokonano analizy obszaru oddziaływania:

- art. 3 pkt 20, art. 5 ustawy z dnia 7 lipca 1994 r. - Prawo budowlane (Dz.U. 2020 r. poz. 1333),
- § 12, 13, 19, 60, 271 Rozporządzenia Ministra Infrastruktury z dnia 12 kwietnia 2002 r. w sprawie warunków technicznych, jakim powinny odpowiadać budynki i ich usytuowanie (Dz. U. z 2019 r. poz. 1065),
- § 3 ust. 1 pkt 14 Rozporządzenia Rady Ministrów z dnia 9 listopada 2010 r. w sprawie przedsięwzięć mogących znacząco oddziaływać na środowisko (Dz.U. z 2020 r. poz. 283) oraz art. 71, 75, 84 ustawy z dnia 3 października 2008 r. o udostępnianiu informacji o środowisku i jego ochronie, udziale społeczeństwa w ochronie środowiska oraz o ocenach oddziaływania na środowisko (Dz. U. z 2020 r. poz. 283),
- art. 59 ustawy z dnia 27 kwietnia 2001 r. o ochronie środowiska (Dz. U. z 2020 r. poz. 1219),
- art. 43 ustawy z dnia 21 marca 1985 r. o drogach publicznych (Dz. U. z 2020 r. poz. 470).

Obszar oddziaływania mieści się w całości na działce nr 1286, 1290 – obręb ewid. 0001 – m. Słubice, jedn. ewid. Słubice – miasto.

10. Opis proponowanych rozwiązań.

Sieć wodociągowa została zaprojektowana w pasie drogowym dróg gminnych ul. Wandy oraz ul. Kochanowskiego.
Sieć wykonać z rur polietylenowych PEHD o średnicy ϕ355mm RC SDR11 (dwuwarstwowej).
Przyłącza wykonać z rur PEHD RC SDR11 o średnicach wskazanych na projekcie.

Wodociąg będzie prowadzony po trasie wskazanej na projekcie zagospodarowania terenu.
Sieć wodociągową wykonać metodą wykopów otwartych na podsypce piaskowej lub metodą bezwykopową - przewiertem sterowanym.
Sieć wodociągową w bliskiej odległości od drzew rosnących w poboczu należy prowadzić z zachowaniem bezpiecznych odległości w taki sposób, aby nie dopuścić do mechanicznego uszkodzenia systemu korzeniowego metodą przewiertu sterowanego lub przecisku. Jeżeli w ciągu dwóch lat od prowadzonych robót drzewa zaczną obumierać, inwestor / właściciel urządzeń dopełni wszelkich formalności i poniesie wszelkie koszty usunięcia takiego drzewa oraz w miejsce wskazane przez zarządcę drogi nasadzi nowe drzewo, za każde usunięte drzewo.
Elementy sieci wodociągowej (hydranty nadziemne) należy lokalizować w pasie drogi jak najdalej od krawędzi jezdni z zachowaniem odległości i na warunkach wynikających z obowiązujących przepisów. Hydranty powinny być usytuowane tak, aby nie powodowały czasowego lub trwałego zagrożenia bezpieczeństwa w ruchu drogowym, w tym również dla pieszych. Urządzenia oddziałujące niekorzystnie na uczestników ruchu powinny być odpowiednio zabezpieczone.
Przyłącza do poszczególnych odbiorców będą wykonane w postaci odgałęzień realizowanych za pomocą nawiertek z zaworami odcinającymi. Przyłącza będą wykonane w obrębie działek pasa

drogowego, do granicy działek odbiorców. Projektowana trasa prowadzenia sieci wodociągowej i przyłączy została przedstawiona na projekcie zagospodarowania terenu.
Rury sieci wodociągowej należy łączyć wyłącznie za pomocą zgrzewania doczołowego. W miejscach węzłów zasuw dopuszcza się stosowanie muf elektrooporowych.
Węzły przyłączeniowe wykonać na kształtkach elektrooporowych z zasuwami na odejściu.
Stosować zasuwy klinowe z miękkim uszczelnieniem.

Trójniki, zasuwy odcinające i hydranty ppoż. należy wykonać jako kołnierzowe i łączyć z rurociągami za pomocą połączeń kołnierzowych.
Projektowaną sieć należy połączyć z istniejącą siecią w miejscach wskazanych na projekcie zagospodarowania terenu. Elementy, kształtki połączeniowe należy dostosować do materiału z którego wykonany jest istniejący rurociąg. Rodzaj istniejącego rurociągu należy sprawdzić po wykonaniu odkrycia.
Projektowane przyłącza należy połączyć z istniejącymi przyłączami. Stosować kształtki dostosowane do materiału z jakiego wykonane jest istniejące przyłącze. Rodzaj materiału określić po wykonaniu odkrycia.
Nawierzchnie drogowe i nawierzchnie poboczy należy odtworzyć zgodnie z warunkami wydanymi przez poszczególnych zarządców dróg.
Po zamontowaniu sieci należy wykonać próbę szczelności na ciśnienie 1,0MPa oraz dezynfekcję wodociągu podchlorynem sodu. Po wykonaniu płukania i dezynfekcji należy wykonać badania bakteriologiczne wody. Po uzyskaniu pozytywnego wyniku można przekazać wodociąg do użytkowania.
Jako uzbrojenie ppoż. sieci zaprojektowano hydranty przeciwpożarowe nadziemne o średnicy DN80 o lokalizacji zgodnej z projektem zagospodarowania terenu. Węzeł hydrantowy należy wyposażyć w zasuwę odcinającą z żeliwa sferoidalnego DN80 z obudową i skrzynką uliczną, kolano stopowe sprzęgające kołnierzowe DN80, króciec żeliwny kołnierzowy DN80.
Śruby do połączeń kołnierzowych oraz podkładki ze stali nierdzewnej klasy A-2/70. Nakrętki ze stali nierdzewnej klasy A-4/80. Połączenia kołnierzowe powinny być zabezpieczone taśmą termokurczliwą.

<u>Na sieci będą wykonane węzły połączeniowe:</u>
W1 – połączenie projektowanego rurociągu ϕ355PE z istniejącym rurociągiem o średnicy DN200. Na istniejącym przewodzie wykonać łącznik kołnierzowy z redukcją DN200 / DN350. Na proj. przewodzie wodociągowym wykonać tuleję kołnierzową DN350.

W19 – połączenie projektowanego rurociągu ϕ355PE z istniejącym rurociągiem o średnicy DN200. Na istniejącym przewodzie wykonać łącznik kołnierzowy z redukcją DN200 / DN350. Na proj. przewodzie wodociągowym wykonać tuleję kołnierzową DN350.

W17.1 – połączenie projektowanego rurociągu ϕ125PE z istniejącym rurociągiem o średnicy DN100. Na istniejącym przewodzie wykonać łącznik kołnierzowy DN100. Na proj. przewodzie wodociągowym wykonać tuleję kołnierzową DN100.

W9.1 – połączenie projektowanego rurociągu ϕ110PE z istniejącym rurociągiem o średnicy ϕ110.

W4.1 – połączenie projektowanego rurociągu ϕ125PE z istniejącym rurociągiem o średnicy DN100. Na istniejącym przewodzie wykonać łącznik kołnierzowy DN100. Na proj. przewodzie wodociągowym

wykonać tuleję kołnierzową DN100.

W13.1 – połączenie projektowanego rurociągu ϕ63PE z istniejącym rurociągiem o średnicy ϕ63.

Rury i kształtki powinny spełniać wymagania:

- posiadać Atest Higieniczny Państwowego Zakładu Higieny, w którym jest zawarte dopuszczenie do stosowania wyrobu do wody pitnej,
- muszą posiadać aprobatę techniczną wydaną przez akredytowany ośrodek badawczy oraz spełniać wymogi szczelności i wytrzymałości na ciśnienia 1,6MPa,
- muszą spełniać warunki określone w Polskich Normach dotyczących parametrów danych typów rur. W szczególności rury PE muszą spełniać warunki zawarte w normie PN-EN 12201-3:2004.

Kształtki z żeliwa:

- należy stosować jednolity system rur i kształtek,
- materiał: żeliwo sferoidalne co najmniej EN-GJS-400-18,
- zabezpieczenie antykorozyjne – powłoka epoksydowa na zewnątrz i wewnątrz o min. grubości 250μm,
- owiercenia kołnierzy zgodnie z PN-EN 1092-2,
- ciśnienie nominalne PN16,
- korpus i pierścień dociskowy z żeliwa sferoidalnego,
- uszczelka wargowa oraz uszczelka płaska z elastomeru dopuszczonego do kontaktu z wodą pitną,
- pierścień zaciskowy z Ms 58,
- śruby nierdzewne,
- połączenie wytrzymałe na rozciąganie.

Rury osłonowe:

- średnica wewnętrzna rury osłonowej powinna zapewnić swobodny montaż i demontaż rurociągu przewodowego przy zastosowaniu odpowiednich płóz dystansowych dobranych zgodnie z instrukcją producenta,
- rurę osłonową wykonać z rur stalowych zaizolowanych antykorozyjnie, z żywic poliestrowych wzmocnionych włóknem szklanym lub z rur PEHD,
- z dwóch stron rury osłonowej należy zarezerwować teren pod wykop montażowy i eksploatacyjny,
- rura osłonowa powinna być z każdej strony dłuższa min. 0,5m od obrysu obiektu kolidującego z przewodem wodociągowym,
- wewnątrz rury osłonowej nie należy lokalizować złączy rury przewodowej,
- końcówki rury osłonowej zabezpieczyć manszetami luz pianką PU.

10.1. Wymagania dla rur PE i kształtek układanych w wykopie z podsypką i obsypką piaskową zgrzewanych elektrooporowo lub doczołowo.

Każda rura i kształtka powinna być fabrycznie oznakowana, w przypadku rur powinny być podane następujące dane:

- nazwa producenta,
- rodzaj materiału,
- oznakowanie typoszeregu i średnica zewnętrzna w mm,
- grubość ścianki w mm,
- data produkcji: rok-miesiąc-dzień,
- obowiązująca norma.

Dla rur zgrzewanych doczołowo należy:

- stosować rury PE100-RC SDR11 PN16,
- używać kształtek wtryskowych nowych, zapakowanych w zgrzewany worek foliowy,
- nie dopuszcza się stosowania kształtek segmentowych,
- posiadać aktualne świadectwo kalibracji zgrzewarki używanej przy wykonywaniu zgrzewów,
- przestrzegać, aby była zachowana odpowiednia czystość rur,
- operator powinien posiadać uprawnienia pozwalające na wykonywanie połączeń zgrzewanych,
- używać zgrzewarek w dobrym stanie technicznym,
- przestrzegać procedury zgrzewania doczołowego włącznie z czytelnym oznakowaniem każdej zgrzeiny,
- każde połączenie zgrzewane powinno posiadać czytelne i trwałe oznakowanie oraz wydruk protokołu zgrzewu.

Dla rur zgrzewanych elektrooporowo:

- stosować rury PE100-RC SDR11 PN16,
- używać kształtek nowych, zapakowanych w zgrzewany worek foliowy,
- używać kształtek o konstrukcji takiej, aby przewody grzewcze były zatopione w korpusie kształtki,
- używać kształtek, które posiadają indywidualne kontrolki zgrzewania każdej strefy grzejnej, osadzone w korpusie kształtki,
- używać kształtek, które posiadają kod kreskowy umieszczony na korpusie kształtki zawierający w sobie partię towaru i kod towaru,
- dopuszcza się zastosowanie automatycznego trybu odczytywania parametrów zgrzewania,
- posiadać aktualne świadectwo kalibracji zgrzewarki,
- używać zgrzewarek w dobrym stanie technicznym,
- przestrzegać procedury zgrzewania włącznie z czytelnym oznakowaniem każdej zgrzeiny,
- każde połączenie zgrzewane powinno posiadać czytelne i trwałe oznakowanie oraz wydruk protokołu zgrzewu,
- kształtki elektrooporowe powinny posiadać tabelę z korektą czasu zgrzewania względem temperatury otoczenia,
- przestrzegać, aby była zachowana odpowiednia czystość rur,
- zachowywać parametry pracy zgrzewarki, stosować napięcie według instrukcji obsługi zgrzewarki,

- zachować, aby znakowanie gniazda połączenia elektrod i kontrolki zgrzewu było widoczne po jednej stronie.

10.2. Wymagania dla rur PE układanych metodą bezywkopową.

Rury do montażu metodą bezwykopową powinny spełniać wymagania:

- rury PE100-RC SDR11 PN16 w płaszczu polipropylenowym zgrzewane doczołowo,
- rury z materiału o najwyższej odporności względem powolnej propagacji pęknięć podlegającemu stałej kontroli jakości (FNCT wymagania minimalne > 8760h),
- rura dopuszczona do stosowania w metodach bezwykopowych montażu rurociągów, zgodna z PAS 1075 Typ 3,
- płaszcz ochronny z nasyconego mineralnie polipropylenu,
- rura z fabrycznie przyciętym płaszczem dla zgrzewów doczołowych,
- rury powinny pochodzić od jednego producenta w celu zapewnienia jednakowego zakresu tolerancji dotyczących średnicy zewnętrznej i odpowiedniej współpracy połączeń przy wysokich ciśnieniach,
- wszystkie rury powinny być oznakowane w sposób czytelny i trwały zgodnie z PN-EN 545:2010.

10.3. Uzbrojenie – hydranty ppoż. nadziemne i podziemne DN80.

Sieć wodociągowa będzie uzbrojona w hydranty ppoż. nadziemne DN80 zainstalowane w miejscach wskazanych w części rysunkowej projektu. Należy zastosować hydranty z samoczynnym odwodnieniem i podwójnym zamknięciem instalowane na płycie betonowej z kolanem ze stopką typu N.

Hydranty powinny spełniać następujące parametry:

- ISO 9001 lub 9002, min. PN10,
- deklaracja zgodności producenta,
- certyfikat dopuszczenia do stosowania w ochronie przeciwpożarowej wydane przez Centrum Naukowo – Badawcze Ochrony Przeciwpożarowej w Józefowie,
- atest higieniczny,
- karta katalogowa.

Rozwiązania materiałowe hydrantów:

- obudowa i głowica wykonane z żeliwa sferoidalnego minimum GGG-40,
- ochrona antykorozyjna obudowy i głowicy, wewnątrz emaliowane lub powłoka z proszków epoksydowych, grubość powłoki ochronnej min. 250µm,
- stożek zaworu zamykającego z żeliwa białego, szarego, sferoidalnego zabezpieczony przed korozją z nawulkanizowaną warstwą z tworzywa sztucznego dopuszczonego do kontaktu z wodą pitną,
- czop spustowy wykonany z tworzywa sztucznego lub materiałów niekorozyjnych,
- odwodnieni powinno działać tylko przy pełnym zamknięciu hydrantu. W położeniach pośrednich odwodnienie ma być szczelne,
- wrzeciono i trzpień uruchamiający ze stali nierdzewnej, gwint walcowany w części uszczelniającej szlifowany,
- na zewnątrz powłoka z proszków epoksydowych,
- hydrant powinien posiadać minimum 2 główne O-ringi umieszczone w tulei mosiężnej,

- hydrant powinien posiadać deflektor zanieczyszczeń oraz zamknięcie pierścieniowe części wylotowej,
- śruby łączące ze stali nierdzewnej,
- hydrant powinien posiadać ochraniacz czworokątny wrzeciona,
- skrzynka hydrantowa z deklem żeliwnym. Obudowa z polietylenu, płyta podkładowa betonowa lub z HDPE, wytrzymałość dostosowana do lokalizacji w terenie.

Hydranty ppoż. będą wykonane zgodnie z Rozporządzeniem Ministra Spraw Wewnętrznych i Administracji w dnia 24 lipca 2009 r. w sprawie przeciwpożarowego zaopatrzenia w wodę oraz dróg pożarowych. Ciśnienie w sieci będzie zapewniało wydajność najbardziej niekorzystnie usytuowanego hydrantu min. 5,0dm^3/s i ciśnienie 0,1MPa przez co najmniej 2 godziny. Hydranty będą wyposażone w odcięcia umożliwiające odłączenie ich od sieci. Odcięcia te w postaci zasuw żeliwnych z miękkim uszczelnieniem wyposażonych w teleskopowe obudowy do zasuw ze skrzynkami ulicznymi żeliwnymi i płytami podkładowymi pod skrzynki uliczne. Zasuwy muszą pozostawać w położeniu otwartym podczas normalnej pracy sieci. Miejsca usytuowania hydrantów należy oznakować znakami zgodnymi z Polskimi Normami wraz z podaniem na znaku dodatkowym wielkości charakterystycznych hydrantu. Hydranty powinny być co najmniej raz w roku poddawane przeglądom i konserwacji przez właściciela sieci wodociągowej.
Przed hydrantem na przewodzie doprowadzającym wodę należy zabudować armaturę odcinającą. Pozwala to przeprowadzić montaż lub wymianę części hydrantu bez przerywania zasilania w wodę pozostałej części instalacji. Przed montażem należy w wykopie odpowiednio przygotować powierzchnię posadowienia hydrantu i zwrócić uwagę na jego głębokość zabudowy. Przy hydrancie zabezpieczonym w wypadku złamania miejsce łamania powinno się znajdować 12±6cm ponad poziom terenu.
Montaż hydrantu przeprowadza się na łuku kołnierzowym ze stopką, który zapewnia prawidłowe ustawienie hydrantu. Kolano ze stopką powinno być mocno zakotwione, a powierzchnia kołnierza musi być idealnie pozioma, aby hydrant został zabudowany pionowo. Do połączenia kołnierza hydrantu z łukiem kołnierzowym należy stosować śruby zabezpieczone przed korozją, które powinno się przykręcać równomiernie na krzyż.
Następnie hydrant należy odpowiednio podeprzeć i wykonać jego odwodnienie. Konieczne samoczynne opróżnienie kolumny hydrantu zapewniające zabezpieczenie przed zamarzaniem zależy od prawidłowego systemu odprowadzenia wody z odwodnienia.

<u>Zalecane są trzy sposoby odprowadzania wody.</u>

1. Zastosowanie podsypki odsączającej.
2. Odprowadzanie wody do studzienki spustowej.
3. Odpompowanie hydrantu za pomocą pompy.

<u>Stosowanie podsypki odsączającej jest zalecane, gdy:</u>

- leżące poniżej warstwy gruntu przepuszczają wodę,
- najwyższy poziom wody gruntowej leży poniżej podsypki odsączającej,
- nie może wystąpić zamulenie lub zarośnięcie sączka.

Podsypka odsączająca składa się z ok. 0,5m^3 nieagresywnego materiału umieszczonego przed i pod otworem spustowym. Powyżej ze względu na niebezpieczeństwo zamarzania gruntu należy umieścić materiał pozbawiony kamieni, żwiru i gliny. Założenie sączka jest także konieczne przy zastosowaniu kamieni przesączających i pozwala szybko i bez przeszkód odprowadzić wodę.

Kiedy nie można zastosować odsączania ani odprowadzania wody do studzienki spustowej konieczne jest odpompowanie zamkniętej kolumny hydrantu. Otwiera się wówczas odpływ i wypompowuje wodę z kolumny przez wąż i pompę zwracając uwagę, aby nie spowodować przedostania się zanieczyszczeń do wnętrza hydrantu.
Po wykonaniu odwodnienia należy zasypać wykop.

Przynajmniej raz do roku należy przeprowadzić konserwację hydrantu:

- sprawdzić, czy hydrant jest zamknięty (jeśli nie to należy go zamknąć),
- sprawdzić, czy zasuwa przed hydrantem jest otwarta (jeśli nie to należy ją otworzyć), skontrolować działanie hydrantu przez jego otwarcie i zamknięcie (sprawdzić łatwość otwierania i zamykania - hydrant musi otwierać i zamykać się w sposób płynny bez nadmiernego oporu),
- przeprowadzić kontrolę odwadniania hydrantu, hydrant musi się całkowicie odwodnić. Kontrola odwadniania jest najpewniejsza poprzez sprawdzenie odgłosu odprowadzanej wody,
- dokonać optycznej kontroli zewnętrznego zabezpieczenia antykorozyjnego,
- założyć i zakręcić wszystkie pokrywy hydrantu,
- jeśli zachodzi konieczność naprawy, uzupełnienia lub wymiany jakiejś części należy postąpić zgodnie z wytycznymi producenta.

10.4. Uzbrojenie – zasuwy odcinające.

Na sieci wodociągowej będą zlokalizowane zasuwy odcinające żeliwne, kołnierzowe, krótkie zabezpieczone żywicą epoksydową, z miękkim uszczelnieniem wyposażone w teleskopowe obudowy do zasuw ze skrzynkami ulicznymi żeliwnymi klasy D400 i płytami podkładowymi pod skrzynki uliczne tej samej klasy obciążenia. Zasuwy kołnierzowe z rurociągami należy łączyć za pomocą połączeń kołnierzowych z żeliwa sferoidalnego, zabezpieczonych przed przesunięciem, ze śrubami, nakrętkami i podkładkami ze stali nierdzewnej. Lokalizację zasuw oznakować zgodnie z Polską Normą za pomocą tabliczek umieszczonych na trwałych budynkach lub na słupkach zlokalizowanych przy uzbrojeniu.

Wymagania materiałowe zasuw:

- zasuwy kołnierzowe krótkie, żeliwne z miękkim uszczelnieniem,
- ciśnienie nominalne min. PN10,
- zasuwa musi mieć możliwość zabudowy bezpośrednio w ziemi, gładki pełny przelot bez gniazda,
- klin z żeliwa sferoidalnego min. EN-GJS-400 pokryty elastomerem, dopuszczony do kontaktu z wodą pitną,
- korpus i pokrywa wykonane z żeliwa sferoidalnego min. EN-GJS-400 pokryte zewnątrz i wewnątrz powłoką epoksydową,
- wrzeciono wykonane ze stali nierdzewnej 1.4021 (lub równoważnej) z walcowanym gwintem,
- wrzeciono odizolowane na całej długości od kontaktu z żeliwem pokrywy,
- uszczelnienie wrzeciona 3 uszczelkami typu O-ring,
- uszczelka połączenia korpusu i pokrywy, wykonana z elastomeru zagłębiona w rowku pokrywy,
- śruby z łbem walcowym łączące pokrywę z korpusem, wpuszczone w gniazda pokrywy i zabezpieczone przed korozją masą zalewową,
- nakrętka klina wykonana z metalu kolorowego o podwyższonej wytrzymałości,
- kołnierze zwymiarowane i owiercone zgodnie z PE-EN 1092-2 min. PN10.

Wymagania dla obudów do zasuw:

- obudowa teleskopowa tego samego producenta co zasuwa,
- łeb do klucza wykonany z żeliwa sferoidalnego lub staliwa nierdzewnego,
- trzpień o pełnym przekroju o kwadracie i rura do klucze wykonane ze stali St 37-2 ocynkowanej ogniowo,
- przejście pręta przez górną pokrywę uszczelniającą obudowy zabezpieczające przed przedostawaniem się zanieczyszczeń,
- rura przesuwna i ochronna wykonana z PE,
- połączenie zasuwy z nasadą wrzeciona za pomocą zawleczki wykonanej ze stali nierdzewnej lub śruby.

Wymagania dla skrzynek ulicznych:

- skrzynki uliczne muszą być dopasowane do elementu, który się w niej znajduje według zaleceń producenta,
- korpus wykonany z żeliwa lub tworzywa,
- pokrywa wykonana z żeliwa odpornego na pękanie oraz wytrzymała na obciążenia ruchem ulicznym,
- pokrywa z oznaczeniem „W” dla zasuw.

Wymagania dla obejm:

- ciśnienie nominalne PN16,
- obejma do elektrooporowego zgrzewania na rurze z PE,
- obejma i stopa z PE,
- nawiertka z odejściem do zgrzewania rur z PE,
- wewnętrzny zawór umożliwiający wielokrotne szczelne zamknięcie,
- wiertło ze stali nierdzewnej,
- jeżeli występują elementy z żeliwa muszą być zabezpieczone antykorozyjnie (wewnątrz i na zewnątrz) poprzez pokrycie powłoką epoksydową o min. grubości 250µm,
- uszczelnienie wrzeciona O-ringowe, zabezpieczone przed kontaktem z gruntem za pomocą uszczelki z elastomeru,
- głowica zabezpieczona przed wykręceniem,
- śruby łączące obejmę dolną ze stali nierdzewnej.

Tablice orientacyjne i inne materiały:

- tablice wykonać i zamontować na istniejących trwałych obiektach budowlanych lub specjalnych słupkach na wysokości ok. 2,0m ponad terenem,
- stosować tablice tworzywowe,
- tablice muszą spełniać wymagania normy PN-86/B-09700,
- taśma lokalizacyjna koloru niebieskiego o szerokości 200mm z zatopioną wkładką metalową mocowaną do trzpieni obudów zasuw,
- słupki dla tabliczek informacyjnych z rury stalowej o średnicy 58x3mm, malowanej farbą olejną (2 warstwy podkładowe + 2 warstwy nawierzchniowe o grubości co najmniej 90-120µm),
- fundamenty betonowe pod słupki wykonane z betonu C 16/20 o wymiarach minimum 30x30x50cm,
- łączniki – śruby i podkładki ze stali nierdzewnej klasy co najmniej EN 1.4301,
- nakrętki ze stali nierdzewnej klasy co najmniej EN 1.4401,

- uszczelki gumowe.

10.5. Przekraczanie przeszkód terenowych.

Przejścia poprzeczne przez jezdnie należy wykonać możliwie prostopadle do osi drogi. Przejścia wykonać w rurach osłonowych. Rury osłonowe zabezpieczyć manszetami lub pianką PU wg PN-91/M-34501. Pomiędzy rurą osłonową, a rurą przewodową zamocować płozy podporowo – ślizgowe.

10.6. Przyłącza wodociągowe.

Na projektowanej sieci wodociągowej będą wykonane przyłącza domowe. Przyłącza będą wykonane z rur polietylenowych o średnicy ϕ32PE100 RC SDR11. Przyłącza będą doprowadzone do granicy działek w miejscach umożliwiającym najprostsze podłączenie do istniejących już przewodów wodociągowych.
Na każdym przyłączu będzie wykonana zasuwa odcinająca wyposażona w teleskopową obudowę do zasuw ze skrzynką uliczną żeliwną i płytą podkładową pod skrzynkę uliczną. Wytrzymałość skrzynki ulicznej i płyty podkładowej dostosować do lokalizacji zasuwy.

10.7. Uzbrojenie podziemne, skrzyżowania, kolizje. Roboty ziemne.

Inwentaryzacji istniejącego uzbrojenia dokonano na podstawie danych geodezyjnych z mapy do celów projektowych, uzgodnień branżowych oraz wizji lokalnej. Projektowane przewody krzyżują się na swojej trasie z następującym uzbrojeniem:

- siecią elektroenergetyczną,
- kanalizacją deszczową,
- kanalizacja sanitarną,
- siecią wodociągową,
- siecią gazową,
- siecią telekomunikacyjną.

Rozmieszczenie uzbrojenia pokazano na projekcie zagospodarowania terenu i profilach podłużnych wodociągu. Przed przystąpieniem do robot należy wykonać każdorazowo przekopy próbne celem ustalenia rzeczywistego przebiegu i posadowienia istniejącego uzbrojenia podziemnego. W miejscach występowania kolizji wykonywać przekopy przy użyciu sprzętu ręcznego. Istniejące uzbrojenie na czas wykonywania robót należy zabezpieczyć przez podwieszenie do bali drewnianych ułożonych poprzecznie na górze wykopu. Zabezpieczenie kabli energetycznych i telekomunikacyjnych wykonać zgodnie z wytycznymi eksploatatora sieci. Przy prowadzeniu prac w pobliżu linii naziemnych zabezpieczyć słupy trakcyjne.
Po zakończeniu robót ziemnych Wykonawca powinien doprowadzić teren do stanu pierwotnego, łącznie z zagęszczeniem gruntu w drogach utwardzonych 98% i gruntowych 96%, a wierzchnią warstwę dróg gruntowych warstwą żużla lub tłucznia zgodnie ze stanem istniejącym, przed rozpoczęciem prac.
Grunty rodzime i materiały nieprzydatne do wykonania nasypów i zasypania wykopów oraz nadmiar gruntów z wykopów muszą być wywiezione na składowisko.
Zapewnienie terenów na odkład należy do obowiązków Wykonawcy. Grunty, w tym grunty z dowozu, wykorzystywane do zasypywania sieci powinny być sprawdzone pod względem właściwości geotechnicznych oraz posiadać akceptację inwestora.

11. Roboty geodezyjne, ziemne i montażowe dla wykopów otwartych.

11.1. Kolejność wykonywania robót ziemnych:

- prace geodezyjne,
- usunięcie warstwy humusu,
- wykopy pod rurociągi wykonywane ręcznie i mechanicznie,
- umocnienia wykopów,
- ewentualne odwodnienie wykopów za pomocą rurociągów, studzienek drenażowych i pompy spalinowej (w przypadku występowania wody gruntowej),
- wykonanie podsypki z piasku,
- roboty montażowe,
- obsypki z piasku,
- zasypywanie wykopów,
- montaż i demontaż konstrukcji podwieszeń kabli telekomunikacyjnych i energetycznych,
- montaż i demontaż konstrukcji podwieszeń rurociągów,
- zasypywanie wykopów.

11.2. Sprzęt.

- koparki,
- spycharki,
- samochody samowyładowawcze,
- szalunki do wykopów,
- zagęszczarki,
- samochód dostawczy,
- ubijak spalinowy,
- pompa spalinowa o wydajności do 35m^3/h do odwodnienia wykopów,
- paliki drewniane o średnicy 15-20mm i długości 1,5-1,6m,
- pręty stalowe o średnicy 12mm i długości 30cm,
- farba olejna.

11.3. Prace geodezyjne.

Prace związane z oznaczeniem punktów głównych oraz reperów roboczych będą wykonane ręcznie. Prace pomiarowe związane z wytyczeniem oraz określeniem rzędnych oraz reperów roboczych będą wykonane specjalistycznym sprzętem geodezyjnym (niwelator, dalmierz, teodolit). Sprzęt stosowany do wyznaczeń powinien gwarantować uzyskanie wymaganej dokładności pomiaru.
Prace pomiarowe powinny być wykonane zgodnie z obowiązującymi instrukcjami Głównego Urzędu Geodezji i Kartografii. Wykonawca zobowiązany jest wytyczyć i zastabilizować w terenie punkty główne (charakterystyczne) wykopów, sieci oraz punkty wysokościowe (repery robocze). Tyczenie należy wykonać w oparciu o dokumentację projektową przy wykorzystaniu sieci poligonizacji państwowej i innej osnowy geodezyjnej. Wyznaczone punkty nie powinny być przesunięte więcej niż 3,0cm w stosunku do projektowanych, a rzędne punktów należy wyznaczyć z dokładnością do 1,0cm w stosunku do rzędnych określonych w dokumentacji projektowej. Punkty wysokościowe (repery robocze) należy wykonać dla każdego punktu charakterystycznego sieci.

- wytyczenie głównych osi wykopów i trasy sieci,
- wykonanie pomiarów sprawdzających rzędne, spadki rurociągów sieci wodociągowej.

11.4. Ogólne warunki wykonywania robót.

Wykonawca robot jest odpowiedzialny za jakość wykonania robot oraz za zgodność z projektem technicznym i poleceniami Inspektora Nadzoru. W przypadku wystąpienia konieczności usunięcia humusu należy zdjąć warstwę i pryzmować na składowisku, a po zakończeniu robót rozścielić w miejscu, z którego został zgarnięty.
Grunt z wykopów częściowo przeznaczony może być do zasypania wykopów, a jego nadmiar odwieźć na składowisko. W przypadku wystąpienia na trasie wykopów elementów małej architektury (płoty, ogrodzenia) należy je zdemontować, a po wykonaniu robot odtworzyć.
W przypadku wystąpienia w wykopach wody gruntowej należy wykonać tymczasowe odwodnienie poprzez zastosowanie igłofiltrów wypłukiwanych z powierzchni, osiatkowanych na długości Lf = 1,0m i średnicy df = 0,032m. Igłofiltry należy połączyć za pomocą węży gumowych zbrojonych ϕ50mm z odcinkami kolektora ϕ152x1,2mm w zestawy igłofiltrów o rozstawie igieł 1,0m. Zestaw igłofiltrów należy podłączyć za pomocą przewodu przyłączeniowego do agregatu pompowo – próżniowego.

11.5. Wymagania odnośnie dokładności wykonania wykopów.

Odchylenia rzędnych koryta gruntowego od rzędnych projektowanych, nie powinny być większe niż 1,0cm. Szerokość i głębokość wykopów pod elementy wodociągu nie powinna różnić się od projektowanych, więcej niż 5,0cm. Spadek dna rowów przewodowych powinien być zgodny z zaprojektowanym, z dokładnością do 0,05%. W zależności od rodzaju gruntu należy przewidzieć ażurowe umocnienia palami lub szalunkami stalowymi ścian wykopów. Bezpośrednio po wykonaniu wykopu, należy w miejscach ruchu pieszego ustawić kładki pomostowe dla pieszych.

11.6. Podsypka i obsypka rurociągów oraz zasypywanie wykopów.

Zasypywanie wykopów należy wykonać warstwami kolejno zagęszczonego gruntu. Pod rurociągi wykonać podłoże piaskowe grubości 0,10m. Szczególnie starannie należy zagęścić grunt wokół rury i na wysokości 0,30m ponad rurę. Warstwa przykrywająca, która występuje od 0,3m do 1,0m nad wierzchołkiem rury, może być zagęszczona za pomocą średniej wielkości zagęszczarek wibracyjnych. Ciężkie urządzenia zagęszczające wolno stosować dopiero przy przykryciu powyżej 1,0m. Materiałem zasypki powinien być grunt mineralny bez grud i kamieni, drobno lub średnioziarnisty. Grubość warstwy poddanej zagęszczeniu powinna być uwzględniona ze współczynnikiem spulchnienia gruntu oraz założonej grubości warstwy po osiągnięciu założonego zagęszczenia w zależności od stosowanego materiału. W czasie zagęszczania grunt powinien mieć wilgotność równą wilgotności optymalnej z tolerancją +/-20%. Sprawdzenie wilgotności należy dokonywać laboratoryjnie. W zależności od uziarnienia stosowanych materiałów, zagęszczenie warstwy należy określać za pomocą wskaźnika lub stopnia zagęszczenia.

11.7. Minimalne wartości wskaźnika zagęszczenia w pasie drogowym.

- dla warstwy do głębokości 2,0m - 1,00,
- poza pasem drogowym wartość minimalna wskaźnika zagęszczenia powinna wynosić: dla obsypki (30cm powyżej rury) - 0,97, dla zasypki - 0,50.

Jeżeli badania kontrolne wykażą, że zagęszczenie warstwy nie jest wystarczające to należy spulchnić warstwę, doprowadzić grunt do wilgotności optymalnej i powtórnie zagęścić.
Jeżeli powtórne zagęszczenie nie spowoduje uzyskania wymaganego wskaźnika zagęszczenia, należy usunąć warstwę i wbudować nowy materiał, o ile Inspektor nie zezwoli na ponowienie próby ponownego zagęszczenia warstwy. Przed zagęszczeniem należy wyrównać powierzchnię najwyższej warstwy zasypowej.

11.8. Roboty montażowe.

Przewody wodociągowe należy układać zgodnie z wymaganiami normy PN-81/B-19725. Na przygotowanym dnie wykopu, układa się przewód wodociągowy z rur PE. Przy układaniu wodociągu należy zachować prostoliniowość zarówno w płaszczyźnie poziomej jak i pionowej. W tym celu należy zamontować nad wykopem ławy celownicze w odstępach co 30m na prostej lub w punktach załamania, służące do odtworzenia osi wodociągu w wykopie. Ławy są ustawione na określonej rzędnej z zachowaniem spadku wodociągu zgodnie z projektem. Należy codziennie sprawdzać niwelatorem ławy, przed przystąpieniem do montażu rur.

11.9. Przygotowanie rur do układania.

Przed ułożeniem, należy dokonać oględzin wraz ze sprawdzeniem czy nie powstały uszkodzenia rur w czasie transportu z placu budowy na miejsce montażu.

11.10. Opuszczanie rur do wykopu.

Rury PE do wykopu należy opuszczać powoli i ostrożnie, mechanicznie przy pomocy dźwigu i trawersu z taśmami, mniejsze średnice opuszczać ręcznie lub przy pomocy wielokrążków.

11.11. Układanie rur.

Przy układaniu rur należy posługiwać się celownikiem, pionem i krzyżem celowniczym. Najniższy punkt dna układanej rury powinien znajdować się dokładnie na kierunku osi budowanego wodociągu. Rura powinna być ułożona wg projektowanej niwelety i ściśle powinna przylegać do podłoża na całej swej długości.
Po ułożeniu rurę należy zabezpieczyć przed przesunięciem przez podbicie pachwin piaskiem.
Przy nierównym ułożeniu rury w wykopie, rurę należy podnieść i wyregulować podłoże przez podsypkę z piasku dobrze ubitego. Niedopuszczalne jest wyrównanie położenia rury przez podłożenie kawałka drewna, cegły lub kamienia. Opuszczoną do wykopu rurę układa się na przygotowanym podłożu, centrycznie z wcześniej ułożonym odcinkiem rury. Łączenie rur polietylenowych przez zgrzewanie doczołowe zgrzewarką elektryczną, co piąty zgrzew należy stosować złącze elektrooporowe. W miejscach załamania trasy wodociągu należy stosować odpowiednie kształtki. Wszystkie połączenia powinny być tak wykonane, aby była zapewniona szczelność przy ciśnieniu próbnym oraz roboczym.

Przy zgrzewaniu doczołowym wymaga się, aby:

- zgrzewane rury miały tą samą średnicę i te same grubości ścianek,
- rury były ustawione współosiowo,
- końcówki rur były dokładnie wyrównane przed ich zgrzewaniem,
- temperatura w czasie zgrzewania końców rur była właściwa dla zgrzewanego materiału,
- czas usunięcia płyty grzewczej przed dociskiem końcówki rury był możliwie krótki ze względu na dużą wrażliwość na utlenianie (PE),
- siła docisku w czasie chłodzenia złącza po jego zgrzaniu była utrzymana na stałym poziomie, a w szczególności w temperaturze powyżej 100°C kiedy zachodzi krystalizacja materiału, w związku z tym chłodzenie złącza powinno odbywać się w sposób naturalny bez przyspieszenia.

Inne parametry takie jak:

- siła docisku przy rozgrzaniu i właściwym grzaniu powierzchni,
- czas rozgrzewania, dogrzewania, zgrzewania i chłodzenia,

powinny być ściśle przestrzegane według instrukcji producenta.

Po zakończeniu zgrzewania doczołowego i zdemontowania urządzenia zgrzewającego, należy skontrolować miejsce zgrzewania. Kontrola polega na pomierzeniu wymiarów nadlewu (szerokości i grubości) i oszacowaniu wartości tych odchyleń. Wartości te nie powinny przekraczać dopuszczalnych odchyleń określonych przez danego producenta. Przed ukończeniem dnia roboczego, należy zabezpieczyć końce wodociągu przed zamuleniem wodą deszczową. Po ułożeniu wodociągu należy wykonać obsypkę rur piaskiem do wysokości 30cm ponad wierzch rury z dokładnym podbiciem pachwin.
W miejscach połączeń należy pozostawić odkryty wodociąg dla dokonania sprawdzenia szczelności w czasie trwania próby.
Ocenie zgrzewu elektrooporowego podlega:

- oględziny zamontowanej kształtki elektrooporowej oraz osiowości zamontowanych w niej przewodów wodociągowych,
- sprawdzenie czy jest prawidłowa wypływka kontrolna.

11.12. Podłączenie do istniejącej sieci.

Roboty przy wykonywaniu podłączenia do istniejącej sieci wodociągowej należy prowadzić pod nadzorem jej właściciela lub zarządcy. Podłączenie wybudowanego wodociągu należy wykonać po uzyskaniu pozytywnej próby szczelności. Przed przystąpieniem do robot należy powiadomić właściciela lub zarządcę sieci wodociągowej oraz przygotować odpowiednie materiały i sprzęt tak, aby czas wyłączenia wodociągu był jak najkrótszy.

11.13. Oznaczenie sieci i uzbrojenia.

Tablice do oznaczania uzbrojenia należy wykonać i zamontować na istniejących trwałych obiektach budowlanych lub specjalnych słupkach na wysokości ok. 2,0m nad terenem. Należy używać tablic tworzywowych z wymiennymi cyframi / literami. Tablice orientacyjne muszą spełniać wymagania normy PN-86/B-09700.
Na całej długości nad rurociągiem należy układać taśmę ostrzegawczą wykonaną z folii polietylenowej LDPE zgodnie z PN-EN 12613:2021-06 z wklejoną taśmą ze stali nierdzewnej. Stosować taśmę o szerokości 150 - 200mm w kolorze niebieskim z czarnym nadrukiem: „UWAGA! WODOCIĄG”.

11.14. Odwodnienie wykopu na czas budowy wodociągu.

W przypadku, gdy w wykonanych wykopach pojawi się woda gruntowa konieczne jest zastosowanie odwodnienia. W celu tymczasowego odwodnienia wykopów pod kolektory zalecamy zastosowanie igłofiltrów wpłukiwanych z powierzchni, osiatkowanych na długości Lf = 1,0m i średnicy df = 0,032m. Igłofiltry należy połączyć za pomocą węży gumowych zbrojonych ϕ50mm z odcinkami kolektora ϕ152x1,2mm w zestawy igłofiltrów o rozstawie igieł 1,0m. Zestaw igłofiltrów należy podłączyć za pomocą przewodu przyłączeniowego do agregatu pompowo - próżniowego. Odprowadzenie wody z wykopów do najbliższego odbiornika.
Wykonując wykopy poniżej zwierciadła wody należy zwrócić uwagę, by zasięg depresji zwierciadła

wody w jak najmniejszym stopniu objął sąsiednie budynki, grozi to bowiem ich zwiększonymi, nierównomiernymi osiadaniami. Podana metoda jest metodą zalecaną, przy prowadzeniu robót ziemnych wykonawca zobowiązany jest do sporządzenia badań geotechnicznych, aby określić poziom wody gruntowej na dzień wykonywania robot i sporządzić projekt odwodnienia i szalowania wykopów oraz prowadzenie dziennika pompowań.



Mapa do celów projektowych

skala 1:500

obiekt: ul. Jana Kochanowskiego

gmina: 080505_4 Słubice
obręb: 080505_4.0001 Słubice

AZYMUT Usługi Geodezyjne Spółka Jawna J. Bajsarowicz, M. Matusiak
ul. Grobla 24 66-400 Gorzów Wielkopolski
e-mail: biuro@geodezja-azymut.com
tel. 668 010 309, 791 396 900

GK.6640.1.569.2026

kierownik prac: Maciej Matusiak nr upr. 24251

Układ współrzędnych płaskich prostokątnych PL-2000

Układ wysokościowy: PL-EVRF2007-NH

Nie wyklucza się urządzeń podziemnych nie wykazanych na mapie,

nie zgłoszonych do inwentaryzacji lub nie wykazanych w jednostkach branżowych.

Nie wszystkie granice działek w zakresie opracowania spełniają wymogi dokładnościowe.

Sprządzono dnia: 24.06.2026 r. Stan na dzień 15.06.2026 r.
wykonał: Maciej Matusiak

zakres aktualizacji

Poświadcza się, zgodność niniejszej kopii z treścią materiału państwowego zasobu geodezyjnego i kartograficznego	
Organ prowadzący państwowy zasób geodezyjny i kartograficzny	STAROSTA SŁUBICKI
Identyfikator zgłoszonej pracy	GK.6640.1.569.2026
Wykonawca prac geodezyjnych	AZYMUT Usługi Geodezyjne Sp. J. ul. Grobla 24 66-400 Gorzów Wlkp NIP 599 319 43 53
Nr uprawnień zawodowych kierownika prac geodezyjnych	24251
Na oraz data wystawienia protokołu weryfikacji	Protokół 1 25.06.2026 r.
Zestaw świadczący odpowiedzialności karnej za złożenie fałszywego oświadczenia	

geodeta Maciej Matusiak nr upr. 24251
-mapę podpisano elektronicznie -

- Granice działek
- Istniejący wodociąg
- Istniejący wodociąg do likwidacji
- Projektowany wodociąg Ø355x32,2 PE100-RC SDR11
- Projektowanye przyłącze wod. Ø32PE100-RC SDR11

Sporządzono na kopii mapy do celów projektowych.
Za zgodność z oryginałem 30.07.2026 r.
mgr inż. Rafał Michalak

KLIMA-TERM
Biuro Projektowe
ul. Wróblewskiego 69A/17
66-400 Gorzów Wlkp.
tel. 790 553 100

NAZWA I ADRES OBIEKTU BUDOWLANEGO Budowa sieci wodociągowej na części działek oznaczonych numerami ewid. 1290 i 1286, obręb geodezyjny 0001 - m. Słubice, gm. Słubice ul. Wandy, ul. Kochanowskiego 69-100 Słubice	NR RYSUNKU S-01
	FAZA P.Z.T.
PRZEDMIOT RYSUNKU PROJEKT ZAGOSPODAROWANIA TERENU	DATA 30.07.26
	SKALA 1:500
BRANŻA SANITARNA	
PROJEKTANT: mgr inż. Rafał Michalak	LBS/0015/P/005/07 Projektant w specjalności instalacji wod. kan. sanitarnych
SPRAWDZIŁ: mgr inż. Jarosław Gądała	LBS/0024/P/05/16 Projektant w specjalności instl. - inż. w zakresie pełnych dyscyplinarnych sieci i instl. sanit.

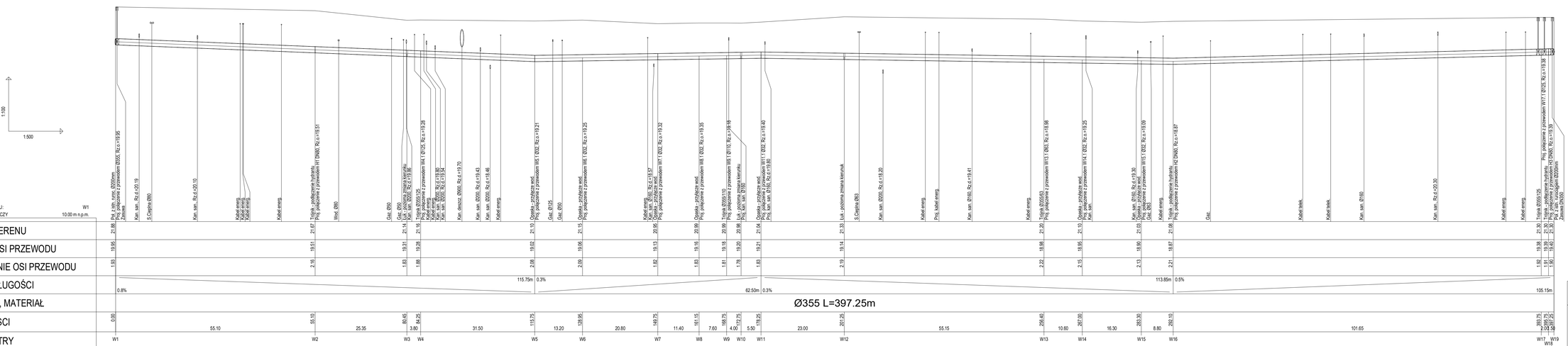

KLIMA-TERM

Biuro Projektowe
ul. Wróblewskiego 69A/17
66-400 Gorzów Wlkp.
tel. 790 553 100

NAZWA I ADRES OBIEKTU BUDOWLANEGO	NR RYSUNKU
Budowa sieci wodociągowej na części działek oznaczonych numerami ewid. 1290 i 1286, obręb geodezyjny 0001 - m. Słubice, gm. Słubice ul. Wandy, ul. Kochanowskiego 69-100 Słubice	S02.1
	FAZA: P.Z.T.
PRZEDMIOT RYSUNKU: PROFIL PODŁUŻNY CZ. 1	DATA: 30.07.26
	SKALA: 1:100/500
BRANŻA: SANITARNA	

PROJEKTANT	mgr inż. Rafał Michalak	UŁ/0205/PWOD/07 Projektant ● specjalność inż. ochr. środ. ● ograniczone uprawnienia budowlane	
SPRAWDZIŁ	mgr inż. Jarosław Gładała	UŁ/0024/PBS/16 Projektant ● specjalność inż. ekspl. ciepl. i inst. sanit. bez ograniczeń	

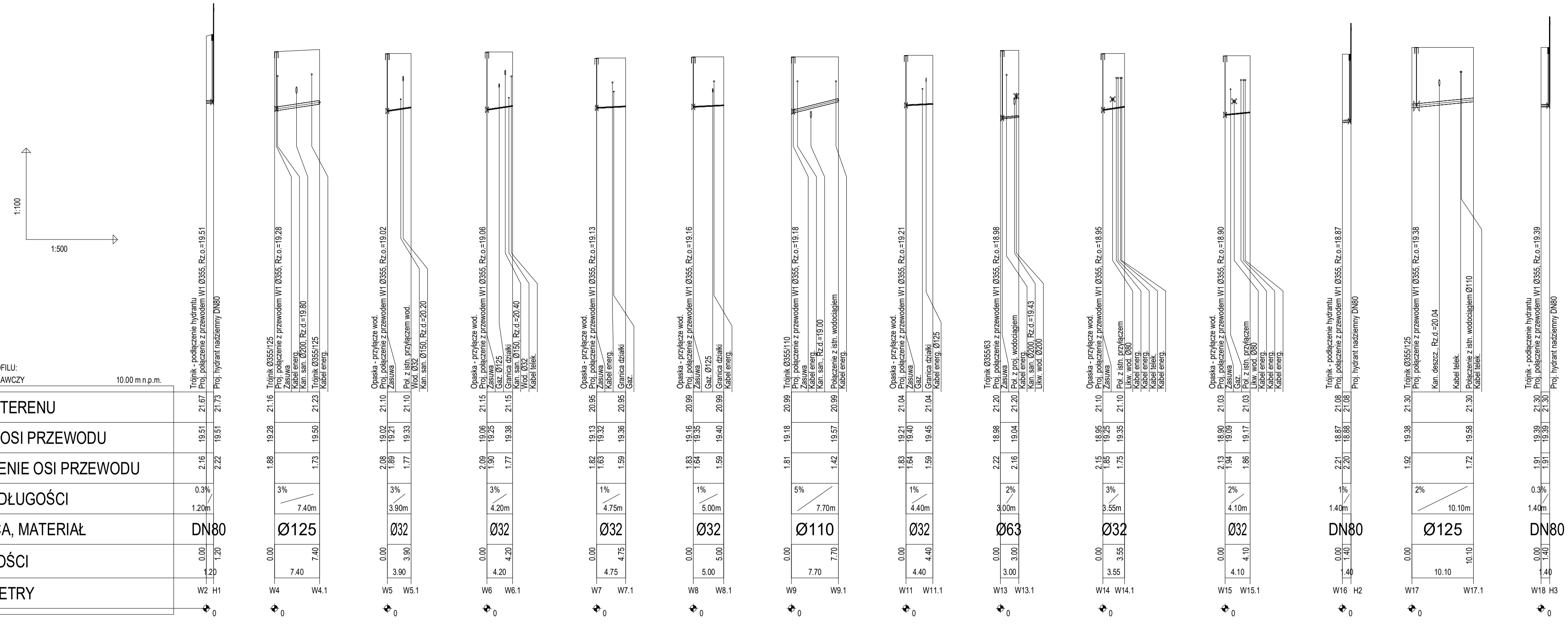

KLIMA-TERM

Biuro Projektowe
ul. Wróblewskiego 69A/17
66-400 Gorzów Wlkp.
tel. 790 553 100

NAZWA I ADRES OBIEKTU BUDOWLANEGO

Budowa sieci wodociągowej na części działek oznaczonych numerami ewid. 1290 i 1286, obręb geodezyjny 0001 - m. Słubice, gm. Słubice ul. Wandy, ul. Kochanowskiego 69-100 Słubice

NR RYSUNKU: S02.2

FAZA: P.Z.T.

PRZEDMIOT RYSUNKU: PROFIL PODŁUŻNY CZ. 2

DATA: 30.07.26

SKALA: 1:100/500

BRANŻA: SANITARNA

PROJEKTANT	mgr inż. Rafał Michalak	LBS/0015/POOS/07 Projektant w specjalności inst.-inż. w zakresie pełnym obejmującym sieci i inst. sanit.	
SPRAWDZIŁ	mgr inż. Jarosław Głądała	LBS/0024/PBS/16 Projektant w specjalności inst. obejm. sieci i inst. sanit. bez ograniczeń	

SCHEMAT PODŁĄCZENIA HYDRANTU

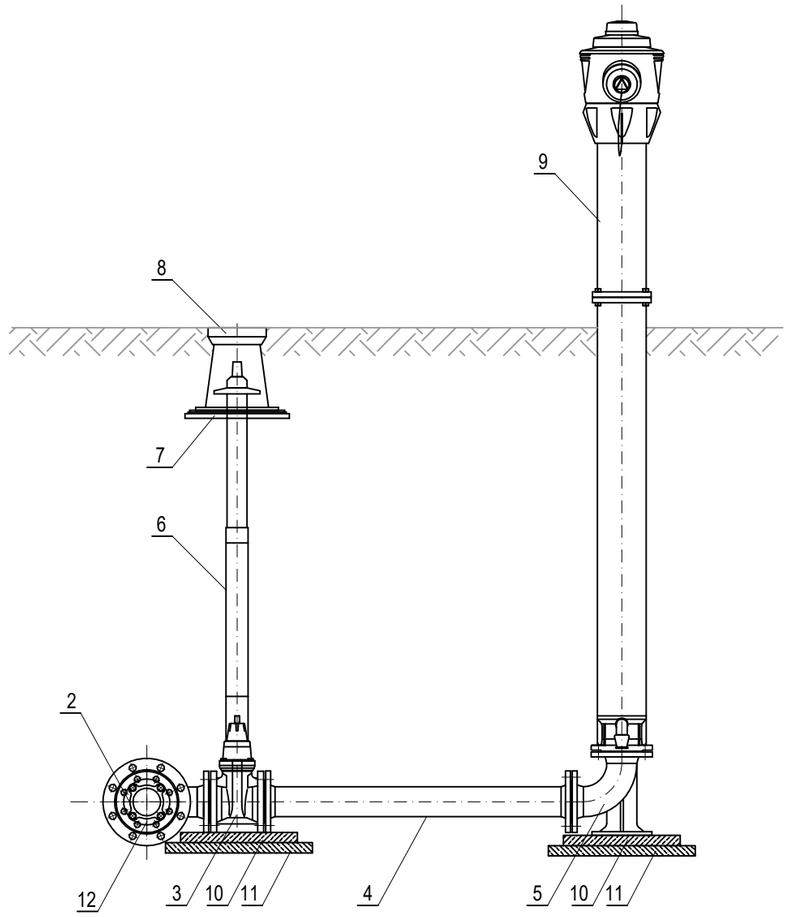

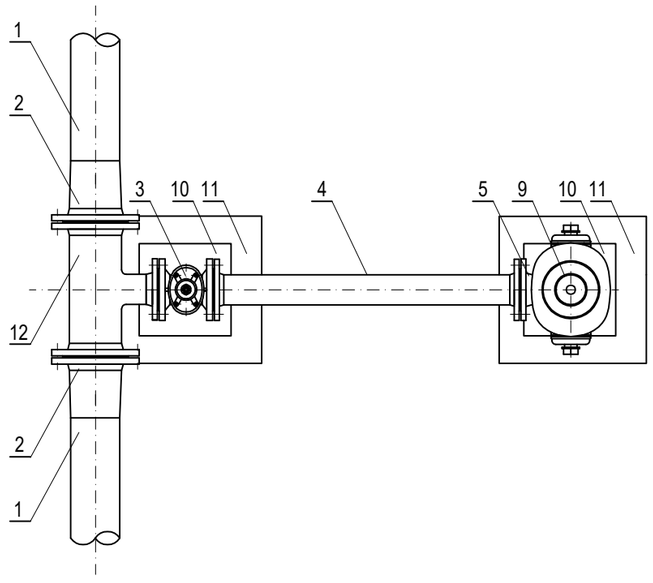

OZNACZENIA:

1	Proj. wodociąg Ø355PE	1
2	Proj. tuleja kołnierzowa Ø355PE / DN350	2
3	Proj. zasuwa kołnierzowa DN80	1
4	Proj. prostka kołnierzowa DN80 L=1000mm	1
5	Proj. kolano kołnierzowe ze stopką DN80 typ N	1
6	Proj. teleskopowa obudowa do zasuw DN80	1
7	Proj. płyta podkładowa pod skrzynkę uliczną	1
8	Proj. skrzynka uliczna żeliwna	1
9	Proj. hydrant nadziemny DN80 z samoczynnym odwodnieniem i podwójnym zamknięciem	1
10	Proj. podstawa 30x30x5cm z betonu B25	2
11	Proj. podkład z betonu chudego	2
12	Proj. trójnik kołnierzowy DN350/80	1

KLIMA-TERM

Biuro Projektowe
ul. Wróblewskiego 69A/17
66–400 Gorzów Wlkp.
tel. 790 553 100

NAZWA I ADRES OBIEKTU BUDOWLANEGO

Budowa sieci wodociągowej na części działek oznaczonych numerami ewid. 1290 i 1286, obręb geodezyjny 0001 - m. Słubice, gm. Słubice
ul. Wandy, ul. Kochanowskiego
69-100 Słubice

NR RYSUNKU: S03

FAZA: P.Z.T.

PRZEDMIOT RYSUNKU: SCHEMAT PODŁĄCZENIA HYDRANTU

DATA: 30.07.26

SKALA: ---

BRANŻA: SANITARNA

PROJEKTANT	mgr inż. Rafał Michalak	LBS/0015/POOS/07 Projektant w specjalności inst.-inż. w zakresie pełnym obejmującym sieci i inst. sanit.	
SPRAWDZIŁ	mgr inż. Jarosław Glądała	LBS/0024/PBS/16 Projektant w specjalności inst. obejm. sieci i inst. sanit. bez ograniczeń	

SCHEMAT PRZYŁĄCZA DOMOWEGO

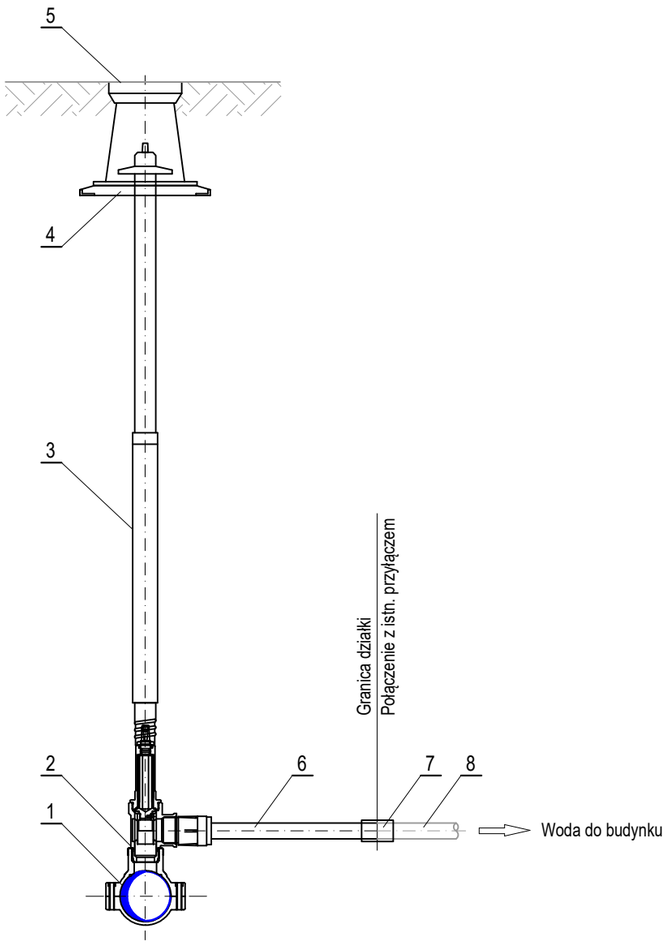

OZNACZENIA:

1	Proj. wodociąg z rur polietylenowych Ø355PE	1
2	Proj. obejma z zaworem odcinającym-komplet z obrotowym odejściem (360°) do nawiercania d/d1-Ø355/Ø32mm i elektromufą do przyłączenia odejścia	1
3	Proj. teleskopowa obudowa do zasuw	1
4	Proj. płyta podkładowa pod skrzynkę uliczną	1
5	Proj. skrzynka uliczna	1
6	Proj. przyłącze wodociągowe z rur polietylenowych Ø32PE	1
7	Proj. kształtka połączeniowa zgrzewana / PE/gwint	1
8	Istn. przyłącze wodociągowe z rur polietylenowych / stalowych	1

KLIMA-TERM

Biuro Projektowe
ul. Wróblewskiego 69A/17
66-400 Gorzów Wlkp.
tel. 790 553 100

NAZWA I ADRES OBIEKTU BUDOWLANEGO

Budowa sieci wodociągowej na części działek oznaczonych numerami ewid. 1290 i 1286, obręb geodezyjny 0001 - m. Słubice, gm. Słubice
ul. Wandy, ul. Kochanowskiego
69-100 Słubice

NR RYSUNKU: S04

FAZA: P.Z.T.

PRZEDMIOT RYSUNKU: SCHEMAT PRZYŁĄCZA DOMOWEGO

DATA: 30.07.26

SKALA: ---

BRANŻA: SANITARNA

PROJEKTANT	mgr inż. Rafał Michalak	LBS/0015/POOS/07 Projektant w specjalności inst.-inż. w zakresie pełnym obejmującym sieci i inst. sanit.	
SPRAWDZIŁ	mgr inż. Jarosław Glądała	LBS/0024/PBS/16 Projektant w specjalności inst. obejm. sieci i inst. sanit. bez ograniczeń	

SCHEMAT POŁĄCZENIA Z ISTN. SIECIĄ WĘZEŁ "W1"

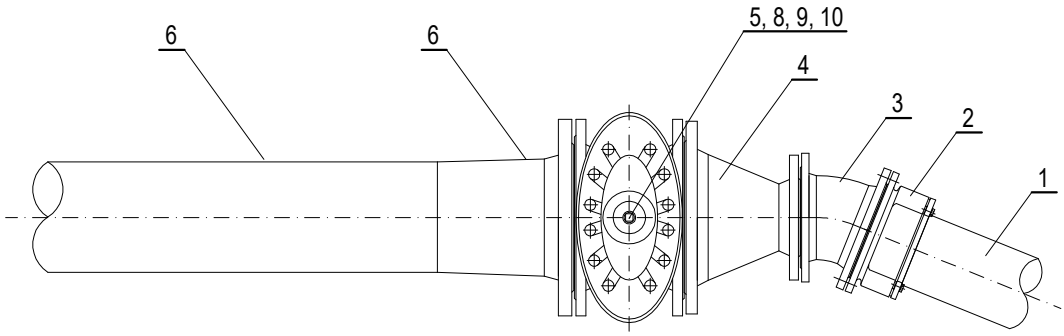

OZNACZENIA:

1	Istn. rurociąg DN200	1
2	Proj. złącze rurowe uniwersalne DN200	1
3	Proj. łuk dwukołnierzowy DN200 22°	1
4	Proj. kształtka kołnierzowa redukcyjna DN300/200	1
5	Proj. zasuwa kołnierzowa DN300	1
6	Proj. tuleja kołnierzowa Ø355 z kołnierzem DN300	1
7	Proj. wodociąg z rur polietylenowych Ø355PE	
8	Proj. teleskopowa obudowa do zasuw	1
9	Proj. płyta podkładowa pod skrzynkę uliczną	1
10	Proj. skrzynka uliczna	1

KLIMA-TERM

Biuro Projektowe
ul. Wróblewskiego 69A/17
66-400 Gorzów Wlkp.
tel. 790 553 100

NAZWA I ADRES OBIEKTU BUDOWLANEGO

Budowa sieci wodociągowej na części działek oznaczonych numerami ewid. 1290 i 1286, obręb geodezyjny 0001 - m. Słubice, gm. Słubice
ul. Wandy, ul. Kochanowskiego
69-100 Słubice

NR RYSUNKU: S05

FAZA: P.Z.T.

PRZEDMIOT RYSUNKU: SCHEMAT POŁĄCZENIA Z ISTN. SIECIĄ WĘZEŁ "W1"

DATA: 30.07.26

SKALA: ---

BRANŻA: SANITARNA

PROJEKTANT	mgr inż. Rafał Michalak	LBS/0015/P00S/07 Projektant w specjalności inst.-inż. w zakresie pełnym obejmującym sieci i inst. sanit.	
SPRAWDZIŁ	mgr inż. Jarosław Glądała	LBS/0024/PBS/16 Projektant w specjalności inst. obejm. sieci i inst. sanit. bez ograniczeń	

SCHEMAT POŁĄCZENIA Z ISTN. SIECIĄ WĘZEŁ "W17.1"

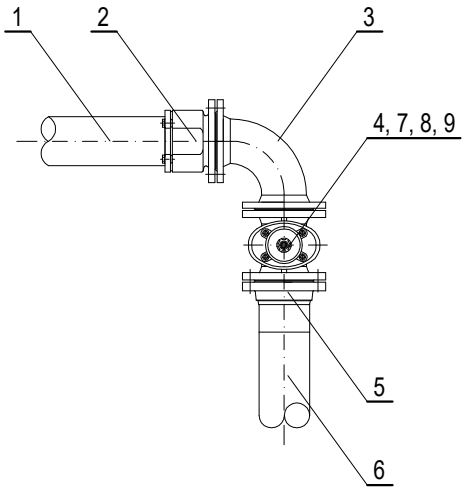

OZNACZENIA:

1	Istn. rurociąg DN100	1
2	Proj. złącze rurowe uniwersalne DN100	1
3	Proj. łuk dwukołnierzowy DN100 90°	1
4	Proj. zasuwa kołnierzowa DN100	1
5	Proj. tuleja kołnierzowa Ø125 z kołnierzem DN100	1
6	Proj. wodociąg z rur polietylenowych Ø125PE	1
7	Proj. teleskopowa obudowa do zasuw	1
8	Proj. płyta podkładowa pod skrzynkę uliczną	1
9	Proj. skrzynka uliczna	1

KLIMA-TERM

Biuro Projektowe
ul. Wróblewskiego 69A/17
66-400 Gorzów Wlkp.
tel. 790 553 100

NAZWA I ADRES OBIEKTU BUDOWLANEGO

Budowa sieci wodociągowej na części działek oznaczonych numerami ewid. 1290 i 1286, obręb geodezyjny 0001 - m. Słubice, gm. Słubice
ul. Wandy, ul. Kochanowskiego
69-100 Słubice

NR RYSUNKU: S06

FAZA: P.Z.T.

PRZEDMIOT RYSUNKU: SCHEMAT POŁĄCZENIA Z ISTN. SIECIĄ WĘZEŁ "W17.1"

DATA: 30.07.26

SKALA: ---

BRANŻA: SANITARNA

PROJEKTANT	mgr inż. Rafał Michalak	LBS/0015/POOS/07 Projektant w specjalności inst.-inż. w zakresie pełnym obejmującym sieci i inst. sanit.	
SPRAWDZIŁ	mgr inż. Jarosław Glądała	LBS/0024/PBS/16 Projektant w specjalności inst. obejm. sieci i inst. sanit. bez ograniczeń	

SCHEMAT POŁĄCZENIA Z ISTN. SIECIĄ WĘZEŁ "W19"

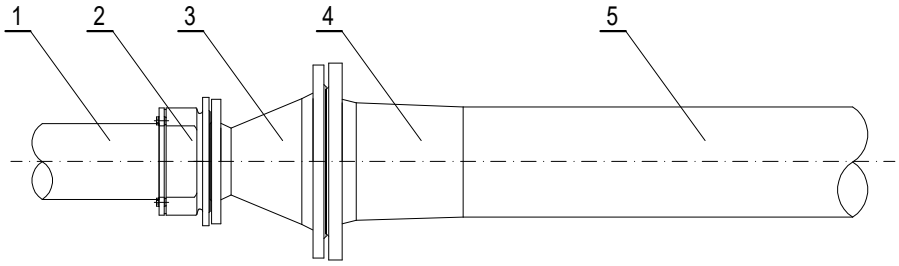

OZNACZENIA:

1	Istn. rurociąg DN200	1
2	Proj. złącze rurowe uniwersalne DN200	1
3	Proj. kształtka kołnierzowa redukcyjna DN300/200	1
4	Proj. tuleja kołnierzowa Ø355 z kołnierzem DN300	1
5	Proj. wodociąg z rur polietylenowych Ø355PE	1

KLIMA-TERM

Biuro Projektowe
ul. Wróblewskiego 69A/17
66-400 Gorzów Wlkp.
tel. 790 553 100

NAZWA I ADRES OBIEKTU BUDOWLANEGO

Budowa sieci wodociągowej na części działek oznaczonych numerami ewid. 1290 i 1286, obręb geodezyjny 0001 - m. Słubice, gm. Słubice
ul. Wandy, ul. Kochanowskiego
69-100 Słubice

NR RYSUNKU: S07

FAZA: P.Z.T.

PRZEDMIOT RYSUNKU: SCHEMAT POŁĄCZENIA Z ISTN. SIECIĄ WĘZEŁ "W19"

DATA: 30.07.26

SKALA: ---

BRANŻA: SANITARNA

PROJEKTANT	mgr inż. Rafał Michalak	LBS/0015/POOS/07 Projektant w specjalności inst.-inż. w zakresie pełnym obejmującym sieci i inst. sanit.	
SPRAWDZIŁ	mgr inż. Jarosław Glądała	LBS/0024/PBS/16 Projektant w specjalności inst. obejm. sieci i inst. sanit. bez ograniczeń	

KLIMA-TERM

Biuro Projektowe – rok zał. 2000

KOMPLEKSOWE USŁUGI PROJEKTOWE ul. Wróblewskiego 69A/17, 66-400 Gorzów Wlkp.

BRE Bank S.A., nr konta 51 1140 2004 0000 3102 3297 5451 NIP 599-200-16-07 Tel. 790 553 100
e-mai: klimaterm@go.home.pl

Strona tytułowa

ZAŁACZNIKI DO PROJEKTU

Budowa sieci wodociągowej wraz z przyłączami

CZĘŚĆ:	Sanitarna
OBIEKT:	Sieć wodociągowa
KAT.:	XXVI
ADRES:	Słubice 69-100 Słubice
ID DZIAŁKI:	080505_4.0001.1290, 080505_4.0001.1286
JEDN. EWID.:	Słubice - miasto
OBRĘB EWID.:	0001 – M. Słubice
INWESTOR:	Zakład Usług Wodno – Ściekowych Sp. z o.o. ul. Krótka 9 69-100 Słubice

Część	Imię i nazwisko	Nr uprawnień	Data	Podpis
Projektant:	mgr inż. Rafał Michalak	LBS/0015/POOS/07 uprawnienia budowlane w specjalności instalacyjnej do projektowania bez ograniczeń	30.07.26	
Sprawdził:	mgr inż. Jarosław Glądała	LBS/0024/PBS/16 uprawnienia budowlane w specjalności instalacyjnej do projektowania bez ograniczeń	30.07.26	

Spis zawartości:

1. Spis załączników.
2. Załączniki.

30 lipca 2026 r.

Spis załączników

1. Informacja dotycząca BIOZ. str. 3-7
2. Warunki techniczne znak DTE / MIW / 0753 / 258 / 2026 str. 8-9
   dla budowy sieci wodociągowej z dnia 2 lipca 2026 r.
3. Decyzja 2/26 znak: WGN.6733.2.2026.NK o lokalizacji inwestycji str. 10-19
   celu publicznego z dnia 29 kwietnia 2026 r.
4. Decyzja 85/26 Burmistrza Słubic WID.7230.1.85.2026.MKU str. 20-21
   z dnia 27 lipca 2026 r.
5. Uzgodnienie rzeczoznawcy p.poż. na PZT, rys. nr S-01 str. 22

Informacja dotycząca bezpieczeństwa i ochrony zdrowia BIOZ

CZĘŚĆ:	Sanitarna
OBIEKT:	Sieć wodociągowa
KAT.:	XXVI
ADRES:	Słubice
	69-100 Słubice
ID DZIAŁKI:	080505_4.0001.1290, 080505_4.0001.1286
JEDN. EWID.:	Słubice - miasto
OBRĘB EWID.:	0001 – M. Słubice
INWESTOR:	Zakład Usług Wodno – Ściekowych Sp. z o.o.
	ul. Krótka 9
	69-100 Słubice

Projektant:	mgr inż. Rafał Michalak ul. Wróblewskiego 69A/17 66-400 Gorzów Wlkp.	LBS/0015/POOS/07 Projektant w specjalności inst.-inż. w zakresie pełnym obejmującym sieci i instalacje sanitarne	30.07.26	

30 lipca 2026 r.

1. Podstawa opracowania.
Projekt zagospodarowania terenu budowy sieci wodociągowej wraz z przyłączami w miejscowości Słubice (ul. Wandy dz. nr 1290, ul. Kochanowskiego dz. nr 1286).

2. Obiekty budowlane podlegające rozbiórce.
Na ww. zadaniu likwidacji / wyłączeniu z eksploatacji podlega część istniejącej sieci wodociągowej i przyłączy w zakresie realizacji przebudowy.

3. Elementy zagospodarowania działki stwarzające zagrożenie bezpieczeństwa i zdrowia ludzi.
Nie występują elementy zagospodarowania, które mogą stwarzać zagrożenie bezpieczeństwa i zdrowia ludzi.

4. Przewidywane zagrożenia występujące podczas realizacji robót.
Skala zagrożenia – mała.

4.1. Zagrożenia występujące przy robotach ziemnych.
- możliwość wpadnięcia pracownika lub innej osoby do wykopu,
- zagrożenia wynikające z uszkodzenia istniejącego uzbrojenia podziemnego.

4.2. Zagrożenia mechaniczne.
- niebezpieczne ruchome części maszyn i urządzeń oraz narzędzia i obrabiane przedmioty mogące powodować urazy,
- ostre wystające elementy, ostre krawędzie i naroża, postrzępione powierzchnie narzędzi i maszyn spowodowane przez ruchome środki transportu poziomego i pionowego oraz transportowane materiały,
- zagrożenia spowodowane przez ruchome środki transportu poziomego i pionowego oraz transportowane materiały,
- zagrożenia spowodowane przez transportowane materiały.

4.3. Zagrożenia pożarem.
W przypadku braku wyznaczonej strefy niebezpiecznej w pobliżu energetycznej linii napowietrznej.

5. Informacja o wydzieleniu i oznakowaniu miejsca prowadzenia robót.
5.1. Przy robotach ziemnych.
- wygrodzenie terenu, oznakowanie miejsc niebezpiecznych, doświetlenie terenu
- zapewnienie prawidłowych przejść, wykonanie zejść do wykopów w postaci drabin,
- rozpoznanie uzbrojenia podziemnego i nadziemnego oraz ewentualne wykonanie prac ręcznie
- zastosowanie tzw. półek na stromych zboczach lub zapewnienie pracownikom sprzętu zabezpieczającego przed upadkiem z wysokości,
- wyznaczenie strefy niebezpiecznej o wielkości zgodnej z wymaganiami zawartymi w przepisach, przestrzeganie zakazu pracy w strefie.

5.2. Zagrożenia mechaniczne.

- posadowienie i zamocowanie oraz podłączenie do instalacji i utrzymywanie maszyn w stanie technicznym zgodnym z aktualnymi wymaganiami zawartymi w przepisach i normach oraz stosowanie w zakresie i warunkach podanych w instrukcji obsługi lub dokumentacji techniczno - rozruchowej (DTR),
- wprowadzenie do eksploatacji wyłącznie maszyn, urządzeń oraz narzędzi: oznaczonych znakiem bezpieczeństwa posiadających deklarację zgodności z normami wprowadzonymi do obowiązkowego stosowania oraz wymaganiami określonymi właściwymi przepisami,
- stosowanie pewnie mocowanych osłon i innych urządzeń ochronnych uniemożliwiających dostęp do stref niebezpiecznych i zabezpieczających zachowanie normalnych warunków pracy, sprawdzenie i zapewnienie odległości bezpieczeństwa uniemożliwiających dostęp rąk i nóg oraz innych części ciała do stref niebezpiecznych,
- przymocowanie zdjętych lub uzupełnienie brakujących osłon i urządzeń,
- przestrzeganie zakazu czyszczenia i konserwacji maszyn i urządzeń w czasie ruchu,
- zapewnienie właściwego oznakowania barwami i znakami bezpieczeństwa,
- stosowanie sprawnego technicznie sprzętu z wyposażeniem zgodnym z instrukcją obsługi lub DTR,
- prowadzenie transportu poziomego po wyznaczonych i uporządkowanych drogach komunikacyjnych i pionowego w wyznaczonych przestrzeniach; doświetlenie oświetleniem sztucznym placu budowy przy złej widoczności,
- prawidłowe układanie i mocowanie ładunku,
- wyznaczenie i przygotowanie miejsc składowania materiałów.

5.3. Zagrożenia pożarem.

- prowadzenie prac spawalniczych wyłącznie przez uprawnione i przeszkolone osoby,
- przestrzeganie zakazu palenia tytoniu poza wyznaczonymi miejscami,
- zapewnienie sprawnego sprzętu przeciwpożarowego na placu budowy oraz innych miejscach potencjalnego zagrożenia pożarem, np., przy prowadzeniu prac spawalniczych,
- miejsca prowadzenia robot przy wykopach oznakować taśmą w kolorze żółto – czarnym,
- prowadzenie robot spawalniczych,
- stałe stanowiska spawalnicze, zlokalizowane na otwartej przestrzeni, powinny być zabezpieczone przed działaniem czynników atmosferycznych,
- w czasie spawania gazowego należy używać wyłącznie butli posiadających ważną cechę organu dozoru technicznego,
- w czasie korzystania z gazu powinny być one ustawione w pozycji pionowej lub pod kątem nie mniejszym niż 45° od poziomu,
- odległość płomienia palnika od butli nie powinna być mniejsza niż 1,0m,

- przewody do tlenu i acetylenu powinny wyróżniać się wymagana kolorystyką, a ich długość powinna wynosić co najmniej 5,0m,
- nie stosować przewodów używanych uprzednio do innych gazów,
- przewody należy chronić przed uszkodzeniami mechanicznymi.

6. Prowadzenie instruktażu pracowników przed przystąpieniem do realizacji robót szczególnie niebezpiecznych.

6.1. Zasady postępowania w przypadku wystąpienia zagrożenia:

- podjąć niezbędne działania likwidujące zagrożenia,
- przeprowadzić przegląd stanowiska, na którym wystąpiło zagrożenie dla zdrowia,
- usunąć zagrożenie,
- konieczność stosowania przez pracowników środków ochrony indywidualnej.

6.2. Zabezpieczających przed skutkami zagrożenia:

- stosowanie środków ochrony osobistej,
- wyznaczenie strefy niebezpiecznej,
- zapewnienie właściwego sprzętu chroniącego przed upadkiem,
- stosowanie drabin zgodnie z przeznaczeniem i oznaczonych znakiem bezpieczeństwa "B" i posiadających ważny certyfikat,
- zapewnienie używania okularów ochronnych, kasków, szelek bezpieczeństwa,
- zasady bezpośredniego nadzoru nad pracami szczególnie niebezpiecznymi przez wyznaczone w tym celu osoby,
- za całość wykonywanych prac i roboty budowlano - montażowe odpowiada kierownik budowy.

7. Sposób przechowywania i przemieszczania materiałów, wyrobów, substancji oraz preparatów niebezpiecznych na budowie.

Wyznaczyć miejsca składowania materiałów:

- od budynków - 0,75m,
- od stałego stanowiska pracy - 5,0m.

8. Środki techniczne i organizacyjne zapobiegające niebezpieczeństwom wynikającym z wykonywania robót budowlanych w strefach szczególnego zagrożenia zdrowia lub w ich sąsiedztwie, w tym zapewniających bezpieczna i sprawna komunikację, umożliwiającą szybką ewakuację na wypadek pożaru, awarii i innych zagrożeń.

- teren budowy zagospodarować zgodnie z opracowanym i zatwierdzonym projektem,
- zapewnić pracownikom wymagane warunki higieniczno - sanitarne.

8.1. Zapewnić do realizacji robót:

- sprzęt i urządzenia sprawne technicznie posiadające wymagane poświadczenia o dopuszczeniu do eksploatacji,
- zabezpieczenia na części ruchome mogące pochwycić lub okaleczyć obsługującego,
- skuteczną ochronę przed porażeniem prądem elektrycznym; instrukcje wywieszone na stanowisku pracy sprzętu.

8.2. Kierownictwo budowy powinno posiadać wymagane dokumenty:

- zatwierdzony projekt organizacji robot,
- protokół z pomiarów oporności izolacji i skuteczną ochronę przed porażeniem prądem elektrycznym,
- poświadczenia o dopuszczeniu do eksploatacji urządzeń; książkę przeglądów i konserwacji urządzeń,
- książkę przeglądów elektronarzędzi i spawarek elektrycznych; książkę ewidencji szkolenia na stanowisku roboczym,
- dziennik BHP,
- karty badań okresowych (aktualne),
- informacje na temat odbytego szkolenia okresowego BHP podległych pracowników,
- poświadczenie wymaganych uprawnień w określonych zawodach,
- zapewnić uprawnionych pracowników do obsługi określonych maszyn i urządzeń,
- pracownikom pracującym na wysokości zapewnić wymagane urządzenia techniczne lub osobiste zabezpieczenie przed upadkiem z wysokości,
- zapewnić pracownikom wymagany sprzęt ochrony głowy i egzekwować jego użytkowanie podczas pobytu na budowie,
- urządzenia mechaniczne i elektryczne zabezpieczyć przed dostępem osób postronnych,
- przewody elektryczne zasilające urządzenia zabezpieczyć przed uszkodzeniami mechanicznymi,
- egzekwować od podległych pracowników przestrzegania przepisów szczególnych i zasad BHP przy wykonywaniu danego typu robot,
- zapewnić na budowie apteczkę pierwszej pomocy,
- instrukcje BHP zawarte w książeczce ewidencji szkolenia wykorzystać podczas szkolenia na stanowisku roboczym.

Sporządził:
mgr inż. Rafał Michalak

Zakład Usług Wodno-Ściekowych Sp. z o.o.
ul. Krótka 9 | 69-100 Słubice | tel. 95 758 26 65
e-mail: kontakt@zuws.pl | www.zuws.pl

Zakład Usług
Wodno – Ściekowych Sp. z o.o.
ul. Krótka 9
69-100 Słubice

Słubice, dnia 02.07.2026 roku

Nasz znak: DTE / MIW / 0753 / 258 / 2026

Dotyczy: określenia warunków technicznych (WTP) podłączenia do sieci wodociągowej.

Nawiązując do złożonego w dniu 27.05.2026 roku wniosku, na podstawie § 16 ust. 1 Regulaminu dostarczania wody i odprowadzania ścieków, zatwierdzonego Uchwałą Nr XXXVI/368/2021 Rady Miejskiej w Słubicach z dnia 26 sierpnia 2021 roku, Zakład Usług Wodno – Ściekowych Sp. z o.o. w Słubicach określa warunki techniczne przyłączenia do sieci wodociągowej zadania pn. „Budowa sieci wodociągowej na części działek o numerach ewidencyjnych 1290 oraz 1286, obręb 1 m. Słubice".

1. ***Modernizacja (przebudowa) sieci wodociągowej w miejscowości Drzecin, gmina Słubice.***
   1) Odcinek sieci wodociągowej zaprojektować z rur PEHD 350mm RC SDR11 (dwuwarstwowej) na trasie od działki nr ewid. 1286, obręb 1 m. Słubice do działki o nr ewid. 1290, obręb 1 m. Słubice.
   2) Miejsce włączenia projektowanego odcinka sieci PEHD 350mm RC SDR 11 wyznacza się do istniejącej sieci wodociągowej (rura żeliwna 200mm) w drodze (ulica Wandy) – oznaczonej nr ewid. 1290, obręb 1 m. Słubice oraz włączenie drugostronne do istniejącej sieci wodociągowej (rura żeliwna 200mm) w drodze (deptak ulica Żeromskiego) – dz. nr ewid. 1399, obręb 1 m. Słubice.
   3) Włączenia wykonać za pomocą trójnika żeliwnego równoprzelotowego, wyposażonego w trzy zasuwy odcinające, połączone łącznikami RK z rurociągiem żeliwnym i tuleją zgrzewaną doczołowo z projektowanym rurociągiem PEHD 350mm RC SDR11.
   4) Węzły przyłączeniowe na projektowanej sieci należy wykonać na kształtkach elektrooporowych z zasuwami na odejściu.
   5) Ciśnienie w sieci wodociągowej i w rejonie miejsca włączenia wynosi aktualnie około 4,0 Bar.
   6) Do budowy sieci zaleca się wyłącznie stosowanie rur PEHD RC SDR11 układanych metodą wykopu otwartego na podsypce piaskowej, odpowiednio oznakowanych taśmą w kolorze niebieskim z wtopioną taśmą metalową bądź metodą bezwykopową przewiertem sterowanym oraz zasuw klinowych z miękkim uszczelnieniem.
   7) Połączenia projektowanego rurociąg PEHD RC SDR11 wykonać wyłącznie metodą zgrzewu doczołowego. W miejscach węzłów zasuw dopuszcza się stosowanie muf elektrooporowych.
   8) ZUWŚ Sp. z o.o. w Słubicach wymaga stosowania armatury wodociągowej wyłącznie producentów AVK bądź HAWLE.

2. ***Warunki ogólne WTP (Warunki Techniczne Przyłącza***
   1. Warunki techniczne wydaje się na okres 2 lat, tj. do dnia 02.07.2028 roku.
   2. Na budowę sieci należy opracować projekt budowlany na aktualnej mapie zasadniczej, **który należy uzgodnić z Zakładem Usług Wodno – Ściekowych Spółka z o.o. w Słubicach.**
   3. W celu wykonania budowy sieci Inwestor zobowiązany jest uzyskać zgodę zarządcy pasa drogowego, jezdni, chodnika lub pobocza na przeprowadzenie robót ziemnych w formie decyzji.

SŁUBICE ODER FRANKFURT
Bez granic.

NIP: 598-00-03-799 | REGON: 210516385 | BANK: PEKAO SA I O/Subice 07 1240 3608 1111 0000 4338 0187
Sąd Rejonowy w Zielonej Górze | VIII Wydział Gospodarczy Krajowego Rejestru Sądowego KRS: 0000192465
Kapitał zakładowy: 22.333.000,00 PLN

4. W celu wykonania budowy sieci i przyłącza wodociągowego Inwestor udostępni teren nieruchomości będącej w jego posiadaniu, celem wykonania przedmiotu umowy, a także zapewni dostęp do pozostałych nieruchomości, w których będą prowadzone prace, w tym również uzyska wszelkie niezbędne tytuły prawne, zgody i pozwolenia do dysponowania gruntami, przez które przebiegać mają przyłącza (dotyczy zarówno gruntów prywatnoprawnych jak i publicznoprawnych).
5. Niniejsze warunki techniczne są aktualne wyłącznie w stanie faktycznym i prawnym, dla którego zostały wydane.
6. Niniejsze warunki techniczne nie stanowią podstawy prawnej do korzystania z nieruchomości trzeciej, przez którą mają przebiegać sieci wodociągowe.

PREZES ZARZĄDU
mgr inż. Kazimierz Góra

WICEPREZES ZARZĄDU
Patryk Rudziński

Otrzymują:
1. Adresat
2. A/a

BURMISTRZ SŁUBIC

Słubice, dnia 29 kwietnia 2026 r.

WGN.6733.2.2026.NK

DECYZJA NR 2/26

o ustaleniu lokalizacji inwestycji celu publicznego

Na podstawie art. 50 ust. 1 oraz art. 51 ust. 1 pkt 2 ustawy z dnia 27 marca 2003 r. o planowaniu i zagospodarowaniu przestrzennym (t.j. Dz. U. z 2026 r. poz. 538) i na podstawie art. 104 § 1, 107 § 1 i 3 ustawy z dnia 14 czerwca 1960 r. - Kodeks postępowania administracyjnego (t.j. Dz. U. z 2025 r. poz. 1691) oraz po rozpatrzeniu wniosku inwestora: Zakład Usług Wodno - Ściekowych sp. z o.o. z dnia 04 lutego 2026 r. w sprawie ustalenia lokalizacji inwestycji celu publicznego dla inwestycji polegającej na budowie sieci wodociągowej w Słubicach na części działek oznaczonych numerami ewid.: 1290 i 1286 obręb geodezyjny 1 - m. Słubice, gmina Słubice,

ustala się lokalizację inwestycji celu publicznego dla przedsięwzięcia pod nazwą:

budowa sieci wodociągowej na części działek oznaczonych numerami ewid. 1290 i 1286, obręb geodezyjny 1 – m. Słubice, gmina Słubice

1. Warunki i wymagania w zakresie ochrony ładu przestrzennego:

1.1 Funkcja zabudowy i zagospodarowania terenu: obiekt infrastruktury technicznej.
1.2 Ustalony zakres robót:
- budowa sieci wodociągowej o pojemności 40,5 m^3, średnicy 350 mm i długości 398 mb wraz z węzłami przyłączeniowymi do istniejącej sieci wodociągowej.

1.3 Ustalenia dotyczące warunków i wymagań kształtowania ładu przestrzennego:
- lokalizacja elementów projektowanej inwestycji w liniach rozgraniczających teren inwestycji wyznaczonych na załączniku graficznym nr 1 do niniejszej decyzji.

1.4 Powierzchnia biologicznie czynna – nie ustala się.
1.5 Projekt i realizacja inwestycji musi spełniać wymogi branżowych przepisów szczegółowych, przepisów Prawa Budowlanego oraz Polskich Norm.
1.6 Potencjalne kolizje z istniejącymi sieciami infrastruktury technicznej należy rozwiązywać na warunkach gestora danej sieci.

2. Warunki w zakresie ochrony środowiska, przyrody i krajobrazu:

2.1 Po zakończeniu robót ziemnych teren przywrócić do stanu pierwotnego.
2.2 Ochrona środowiska naturalnego – inwestycja będzie realizowana poza granicami obszarów objętych formą ochrony przyrody w myśl przepisów ustawy z dnia 16 kwietnia 2004 r. o ochronie przyrody (t.j. Dz. U. z 2026 r. poz. 13 z późn. zm.).
2.3 Planowana inwestycja nie należy do przedsięwzięć, o których mowa w art. 71 ustawy z dnia 3 października 2008 r. o udostępnianiu informacji o środowisku i jego ochronie, udziale społeczeństwa w ochronie środowiska oraz o ocenach oddziaływania na środowisko (Dz. U. z 2024 r., poz. 1112 ze zm.) oraz nie jest wymieniona w katalogu rozporządzenia Rady Ministrów z dnia 10 września 2019 r. w sprawie przedsięwzięć mogących znacząco oddziaływać na środowisko (Dz. U. poz. 1839 z późn. zm.).
2.4 Przy realizacji i użytkowaniu terenu należy zastosować takie rozwiązania techniczne,

technologiczne i organizacyjne, które ograniczą negatywny wpływ na środowisko, stosować przepisy m.in. ustawy z dnia 27 kwietnia 2001 r. Prawo Ochrony Środowiska (t.j. Dz. U. z 2025 r. poz. 647 z późn. zm.), stosować przepisy m.in. ustawy z dnia 20 lipca 2017 r. Prawo wodne (t.j. Dz. U. z 2025 r. poz. 960 z późn. zm.), Ustawy z dnia 14 grudnia 2012 r. o odpadach (t.j. Dz. U. z 2023 r. poz. 1587 z późn. zm.).

3. Warunki w zakresie ochrony dziedzictwa kulturowego i zabytków oraz dóbr kultury współczesnej:

3.1 Inwestycja jest położona na terenie objętym strefą ochrony konserwatorskiej „B".

3.2 Zgodnie z ustawą z dnia 23 lipca 2003 r. o ochronie zabytków i opiece nad zabytkami (t.j. Dz. U. z 2024 r. poz. 1292 z późn. zm.), kto w trakcie prowadzenia robót budowlanych lub ziemnych, odkrył przedmiot, co do którego istnieje przypuszczenie, iż jest on zabytkiem, jest obowiązany: wstrzymać wszelkie roboty mogące uszkodzić lub zniszczyć odkryte przedmioty, zabezpieczyć, przy użyciu dostępnych środków, ten przedmiot i miejsce jego odkrycia, niezwłocznie zawiadomić o tym Wojewódzkiego Konserwatora Zabytków, a jeśli nie jest to możliwe, Burmistrza Słubic.

4. Warunki obsługi w zakresie komunikacji i infrastruktury technicznej:

4.1 Dostęp do drogi publicznej – nie dotyczy.
4.2 Dostawa wody – nie dotyczy.
4.3 Zasilanie w energię elektryczną – nie dotyczy.
4.4 Zasilenie w energię cieplną – nie dotyczy.
4.5 Odprowadzenie ścieków – nie dotyczy.
4.6 Odprowadzenie wód opadowych – zagospodarowanie w granicach terenu lub odprowadzenie do sieci kanalizacji deszczowej.
4.7 Gospodarowanie odpadami – zgodnie z obowiązującym systemem gospodarowania odpadami komunalnymi obowiązującym na terenie Gminy Słubice.

5. Wymagania w zakresie ochrony interesów osób trzecich:

5.1 Realizacja niniejszej inwestycji nie może powodować uciążliwości na terenach przyległych do niej.
5.2 Inwestycja nie może powodować zagrożenia bezpieczeństwa pożarowego, a także nie może powodować przekroczeń hałasu, zakłóceń elektrycznych i promieniowań przewidzianych w przepisach odrębnych.
5.3 Inwestycja nie może uniemożliwiać korzystania z mediów właścicielom działek sąsiadujących z terenem objętym wnioskiem.
5.4 Inwestycja nie może pozbawiać osób trzecich dostępu do drogi publicznej i dostępu do światła.
5.5 Inwestycja nie może powodować wzrostu zanieczyszczenia powietrza, wody i gleby.

6. Linie rozgraniczające teren inwestycji oraz oznaczenia graficzne przedstawiono na mapie w skali 1:1000, stanowiącej załącznik nr 1 do niniejszej decyzji o ustaleniu lokalizacji inwestycji celu publicznego.

7. Inne warunki wynikające z przepisów odrębnych:

7.1 Projekt budowlany winien spełniać warunki określone w przepisach ustawy z dnia 7 lipca 1994 r. – Prawo budowlane (t.j. Dz. U. z 2026 r. poz. 524) oraz Rozporządzenia

Ministra Rozwoju z dnia 11 września 2020 r. w sprawie szczegółowego zakresu i formy projektu budowlanego (t.j. Dz. U. z 2022 r. poz. 1679 z późn. zm.).

7.2 Należy zachować zgodnie z przepisami Prawa budowlanego i Polskimi Normami odległości projektowanych obiektów od infrastruktury podziemnej i nadziemnej przebiegającej przez teren objęty wnioskiem i w jego bezpośrednim otoczeniu, zaleca się uzgodnienie tych odległości z właścicielami sieci. Dopuszcza się usunięcie kolizji na warunkach określonych przez właściciela sieci.

7.3 Planowane zamierzenie inwestycyjne powinno uwzględniać zakazy wymienione w ustawie z dnia 16 kwietnia 2004 r. o ochronie przyrody (t.j. Dz. U. z 2026 r. poz. 13 z późn. zm.) dotyczące obszarów chronionych.

7.4 Projekt budowlany winien spełniać wymagania Rozporządzenia Ministra Infrastruktury z dnia 24 czerwca 2022 r. w sprawie przepisów techniczno-budowlanych dotyczących dróg publicznych (Dz. U. poz. 1518 z późn. zm.).

7.5 Inwestycja winna spełniać wymogi dotyczące dopuszczalnych poziomów pól elektromagnetycznych, zgodnie z rozporządzeniem Ministra Klimatu z dnia 17 lutego 2020 r. w sprawie sposobów sprawdzania dotrzymania dopuszczalnych poziomów pól elektromagnetycznych w środowisku (t.j. Dz. U. z 2022 r. poz. 2630).

UZASADNIENIE

W dniu 04 lutego 2026 r. wpłynął do tutejszego urzędu wniosek w przedmiotowej sprawie.

Pismem z dnia 13 lutego 2026 r. wszczęto postępowanie administracyjne zawiadamiając o tym strony na piśmie oraz poprzez obwieszczenie z dnia 19 lutego 2026 r. na stronie internetowej BIP Urzędu Miejskiego w Słubicach oraz na tablicy ogłoszeń Urzędu Miejskiego w Słubicach.

Wniosek został zmieniony pismem z dnia 06 marca 2026 r. (wpływ do tut. urzędu: 10.03.2026 r.).

Zgodnie z art. 50 ust. 1 ustawy o planowaniu i zagospodarowaniu przestrzennym inwestycja celu publicznego jest lokalizowana na podstawie planu miejscowego, a w przypadku jego braku, w drodze decyzji o lokalizacji inwestycji celu publicznego. Zgodnie z art. 56 ustawy o planowaniu i zagospodarowaniu przestrzennym nie można odmówić ustalenia lokalizacji inwestycji celu publicznego, jeżeli zamierzenie inwestycyjne jest zgodne z przepisami odrębnymi.

W obszarze objętym wnioskiem nie obowiązuje obecnie żaden miejscowy plan zagospodarowania przestrzennego. Nie wystąpiły okoliczności stwarzające obowiązek sporządzenia miejscowego planu zagospodarowania przestrzennego.

Warunki zawarte w niniejszej decyzji ustalono po przeprowadzeniu analizy, o której mowa w przepisach art. 53 ust. 3 ustawy o planowaniu i zagospodarowaniu przestrzennym.

Przedstawione wyżej przedsięwzięcie jest inwestycją celu publicznego w rozumieniu przepisu art. 6 ustawy z dnia 21 sierpnia 1997 r. o gospodarce nieruchomościami (t.j. Dz. U. z 2026 r. poz. 399).

Zgodnie z art. 53 ust. 4 pkt 2 ustawy o planowaniu i zagospodarowaniu przestrzennym, projekt niniejszej decyzji pismem z dnia 19 marca 2026 r. został skierowany do uzgodnienia z Lubuskim Wojewódzkim Konserwatorem Zabytków w Gorzowie Wlkp. Organ nie zajął stanowiska w terminie, więc zgodnie z art. 53 ust. 5 ustawy o planowaniu i zagospodarowaniu przestrzennym, uzgodnienie uznano za dokonane.

Zgodnie z art. 53 ust. 4 pkt 2a ustawy z dnia 27 marca 2003 r. o planowaniu i zagospodarowaniu przestrzennym, projekt niniejszej decyzji pismem z dnia 19 marca 2026 r. został skierowany do uzgodnienia z Państwowym Powiatowym Inspektorem Sanitarnym w Słubicach. Organ ten nie zajął stanowiska w terminie, więc zgodnie z art. 53 ust. 5 ustawy o planowaniu i zagospodarowaniu przestrzennym, uzgodnienie uznano za dokonane.

W odniesieniu do obszarów zagrożonych osuwaniem się mas ziemnych, zgodnie z art. 53 ust. 4 pkt 5a ustawy z dnia 27 marca 2003 r. o planowaniu i zagospodarowaniu przestrzennym, projekt decyzji został skierowany do uzgodnienia ze Starostą Słubickim. Organ ten nie zajął stanowiska w terminie, więc zgodnie z art. 53 ust. 5 ustawy o planowaniu i zagospodarowaniu przestrzennym, uzgodnienie uznano za dokonane.

W odniesieniu do udokumentowanych wód podziemnych, zgodnie z art. 53 ust. 4 pkt 5 ustawy o planowaniu i zagospodarowaniu przestrzennym, projekt decyzji pismem z dnia 19 marca 2026 r. został skierowany do uzgodnienia z właściwym organem administracji geologicznej tj.: Marszałkiem Województwa Lubuskiego w Zielonej Górze. Organ ten nie zajął stanowiska w terminie, więc zgodnie z art. 53 ust. 5 ustawy o planowaniu i zagospodarowaniu przestrzennym, uzgodnienie uznano za dokonane.

Zgodnie z art. 53 ust. 4 pkt 9 ustawy z dnia 27 marca 2003 r. o planowaniu i zagospodarowaniu przestrzennym, przedmiotowa inwestycja wymagała uzgodnienia w odniesieniu do obszarów przyległych pasa drogowego. W związku z tym, projekt decyzji pismem z dnia 19 marca 2026 r. został skierowany do zaopiniowania wewnętrznego. Projekt zaopiniowano pozytywnie pismem z dnia 31 marca 2026 r. znak: WID.6733.2.2026.MK .

Po rozpatrzeniu okoliczności faktycznych i prawnych stwierdzono, że wszystkie przesłanki mające zastosowanie do przedmiotowej inwestycji są spełnione oraz zaistniała podstawa do wydania niniejszej decyzji.

W świetle wszelkich powyższych okoliczności rozstrzygnięto jak w sentencji decyzji.

Stosownie do zapisu art. 60 ust. 4 ustawy, projekt niniejszej decyzji został opracowany przez Monikę Kurianowicz posiadającą kwalifikacje do wykonywania zawodu urbanisty na podst. art. 5 pkt 5 upzp.

INFORMACJE

1. Opieczętowane załączniki stanowią integralną część decyzji,

2. W odniesieniu do tego samego terenu decyzję o warunkach zabudowy można wydać więcej niż jednemu wnioskodawcy,

3. Niniejsza decyzja nie rodzi praw do terenu oraz nie narusza prawa własności i uprawnień osób trzecich,

4. Jeżeli decyzja wywołuje skutki, o których mowa w art. 36 ustawy z dnia 27 marca 2003r. o planowaniu i zagospodarowaniu przestrzennym (Dz. U. z 2026 r. poz. 538), przepisy art. 36 oraz 37 tejże ustawy stosuje się odpowiednio.

POUCZENIE

Od niniejszej decyzji przysługuje stronie odwołanie do Samorządowego Kolegium Odwoławczego w Gorzowie Wlkp. za moim pośrednictwem w terminie 14 dni od dnia jej doręczenia.

Przed upływem terminu do wniesienia odwołania istnieje możliwość zrzeczenia się prawa do wniesienia odwołania wobec organu administracji publicznej, który wydał decyzję. Z dniem doręczenia oświadczenia o zrzeczeniu się prawa do wniesienia odwołania przez ostatnią ze stron postępowania, decyzja staje się ostateczna i prawomocna. W przypadku złożenia przez stronę oświadczenia o zrzeczeniu się prawa do odwołania od decyzji nie przysługuje prawo do odwołania się ani skargi do sądu administracyjnego.

Przedmiotowa decyzja nie upoważnia do rozpoczęcia prac budowlanych. Z wnioskiem o pozwolenie na budowę lub zgłoszeniem robót budowlanych należy wystąpić do Starosty Słubickiego.

Wnioskodawcy, który nie uzyskał prawa do terenu nie przysługuje roszczenie o zwrot nakładów poniesionych w związku z otrzymaną decyzją o warunkach zabudowy (art. 63 ust. 4 ustawy o planowaniu i zagospodarowaniu przestrzennym).

Zgodnie z art. 65 ust. 1 ustawy o planowaniu i zagospodarowaniu przestrzennym Organ, który wydał decyzję o warunkach zabudowy stwierdza jej wygaśnięcie, jeżeli:

1) inny wnioskodawca uzyskał pozwolenie na budowę;

2) dla tego terenu uchwalono plan miejscowy, którego ustalenia są inne niż w wydanej decyzji.

Przepisu ust. 1 pkt 2 nie stosuje się, jeżeli została wydana ostateczna decyzja o pozwoleniu na budowę.

Zgodnie z art. 51 ust. 2 ustawy z dnia 27 marca 2003 r. o planowaniu i zagospodarowaniu przestrzennym (t.j. Dz. U. z 2026 r. poz. 538) w przypadku niewydania przez właściwy organ decyzji w sprawie ustalenia lokalizacji inwestycji celu publicznego w terminie 65 dni od dnia złożenia wniosku o wydanie takiej decyzji, organ wyższego stopnia wymierza temu organowi, w drodze postanowienia, na które przysługuje zażalenie, karę pieniężną w wysokości 500 zł za każdy dzień zwłoki. Wpływy z kar pieniężnych stanowią dochód budżetu państwa. Organem wyższego stopnia w sprawach określonych w ust. 2 jest wojewoda (art. 51 ust. 2a ww. ustawy). Do terminu, o którym mowa w ust. 2, nie wlicza się terminów przewidzianych w przepisach prawa do dokonania określonych czynności, okresów zawieszenia postępowania oraz okresów opóźnień spowodowanych z winy strony albo z przyczyn niezależnych od organu (art. 51 ust. 2c ww. ustawy). Postępowanie w sprawie wymierzenia kary pieniężnej, o której mowa w ust. 2, wszczyna się z urzędu, jeżeli podmiot, który wystąpił z wnioskiem o ustalenie lokalizacji inwestycji celu publicznego, wniesie żądanie wymierzenia tej kary (art. 51 ust. 2e ww. ustawy). Żądanie, o którym mowa w ust. 2e, wnosi się za pośrednictwem organu właściwego do wydania decyzji w sprawie ustalenia lokalizacji inwestycji celu publicznego (art. 51 ust. 2f ww. ustawy).

Zgodnie z art. 6 ustawy z dnia 5 listopada 2025 r. o zmianie ustawy o planowaniu i zagospodarowaniu przestrzennym oraz niektórych innych ustaw (t.j. Dz. U. z 2025 r. poz. 1668) *„W okresie od dnia wejścia w życie niniejszej ustawy do dnia 31 grudnia 2026 r., bieg terminów, o których mowa w art. 51 ust. 2 oraz art. 64 ust. 1 pkt 1 ustawy zmienianej w art. 1, nie rozpoczyna się, a rozpoczęty przerywa się. Terminy biegną na nowo od dnia 1 stycznia 2027 r.”.*

BURMISTRZ * SŁUBICE *

z up. Burmistrza
Zastępca Dyrektora Wydziału Gospodarowania Nieruchomościami i Architektury

.....
(pieczęć okrągła)

.....
(pieczęć imienna i podpis osoby upoważnionej do wydania decyzji

Zwolnienie z opłaty skarbowej na podstawie art. 4 według zał. cz. 1 pkt I ppkt 8 ustawy z dnia 16 listopada 2006 r. o opłacie skarbowej

Załączniki:
1. Mapa z wkreślonymi liniami rozgraniczającymi teren inwestycji,
2. Analiza stanu faktycznego i prawnego.

Otrzymują:
1. Zakład Usług Wodno - Ściekowych,
2. a/a.

Sporządziła: Natalia Klingbeil, 22.04.2026 r.

WGN.6733.2.2026.NK

A n a l i z a

wykonana w związku z ustaleniem lokalizacji inwestycji celu publicznego
na części działek oznaczonych numerami ewid.: 1290 i 1286,
obręb geodezyjny 1 - m. Słubice, gmina Słubice,
dla inwestycji obejmującej budowę sieci wodociągowej w Słubicach

Zgodnie z art. 53 ust. 3 ustawy z dnia 27 marca 2003 r. o planowaniu i zagospodarowaniu przestrzennym (t.j. Dz. U. z 2026 r. poz. 538),
w postępowaniu o ustalenie lokalizacji wymienionej wyżej inwestycji celu publicznego przeprowadzono analizę:

1. Stanu prawnego i faktycznego:
   a) działka nr ewid.: 1290 o łącznej pow. 0,2608 ha;
   - użytki: dr
   - własność: publiczna,
   b) działka nr ewid.: 1286 o łącznej pow. 0,8172 ha;
   - użytki: dr
   - własność: publiczna,
2. Powierzchnia terenu inwestycji objęta wnioskiem: 0,8007 ha;
3. Zamierzenie inwestycyjne obejmuje budowę sieci wodociągowej o pojemności 40,5 m^3, średnicy 350 mm i długości 398 mb wraz z węzłami przyłączeniowymi do istniejącej sieci wodociągowej;
4. Warunków i zasad zagospodarowania terenu oraz jego zabudowy, wynikających z przepisów odrębnych, a w szczególności:
   a) warunków i wymagań ochrony oraz kształtowania ładu przestrzennego: nie dotyczy;
   b) ochrony środowiska i zdrowia ludzi oraz dziedzictwa kulturowego i zabytków oraz dóbr kultury współczesnej;

      przedmiotowa inwestycja:
      - nie jest wymieniona w rozporządzeniu Rady Ministrów z dnia 10 września 2019 r. w sprawie przedsięwzięć mogących znacząco oddziaływać na środowisko (Dz. U. poz. 1839 z późn. zm.),
      - nie jest położona na obszarach szczególnego zagrożenia powodzią w rozumieniu ustawy z dnia 20 lipca 2017 r. Prawo wodne (t.j. Dz. U. z 2025 r. poz. 960 z późn. zm.),
      - jest położona na terenie objętym strefą ochrony konserwatorskiej „B",
      - nie jest zlokalizowana w granicach obszarów chronionych w rozumieniu ustawy z dnia 16 kwietnia 2004 r. o ochronie przyrody (t.j. Dz. U. z 2026 r. poz. 13 z późn. zm.),
      - zlokalizowana jest w granicach Głównego Zbiornika Wód Podziemnych nr 144 Wielkopolska Dolina Kopalna;
   c) obsługi w zakresie infrastruktury technicznej i komunikacji:
      - ewentualne kolizje z istniejącym uzbrojeniem terenu, powinny być szczegółowo rozwiązane na etapie sporządzania dokumentacji projektowej w uzgodnieniu z gestorami poszczególnych sieci, przed uzyskaniem pozwolenia na budowę;
   d) wymagań dotyczących ochrony interesów osób trzecich:

- przy braku na terenie projektowanej inwestycji planu miejscowego, który mógłby precyzować wymagania dotyczące ochrony interesów osób trzecich – ich konkretyzacja nastąpi na etapie postępowania administracyjnego w sprawie pozwolenia na budowę, ze szczególnym uwzględnieniem przepisów art. 5 ust. 1 pkt 9 ustawy z dnia 7 lipca 1994 r. Prawo budowlane i przepisów techniczno-budowlanych;

e) ochrony obiektów budowlanych na terenach górniczych:

- inwestycja nie jest położona w granicach obszaru i terenu górniczego;

5. Stanu faktycznego i prawnego terenu, na którym przewiduje się realizację inwestycji;

a) przedmiotowa inwestycja ma być realizowana na terenie, dla którego:

- nie obowiązuje żaden miejscowy plan zagospodarowania przestrzennego,
- nie istnieje obowiązek opracowania ww. planu;

b) w ewidencji gruntów sprawdzono Strony postępowania o ustalenie lokalizacji inwestycji celu publicznego – wypisy w aktach sprawy;

c) teren nie wymaga uzyskania zgody na zmianę przeznaczenia gruntów rolnych i leśnych na cele nierolnicze i nieleśne.

z up. Burmistrza
Tomasz Forbes
Zastępca Naczelnika Wydziału Zagospodarowania Nieruchomościami i Architektury

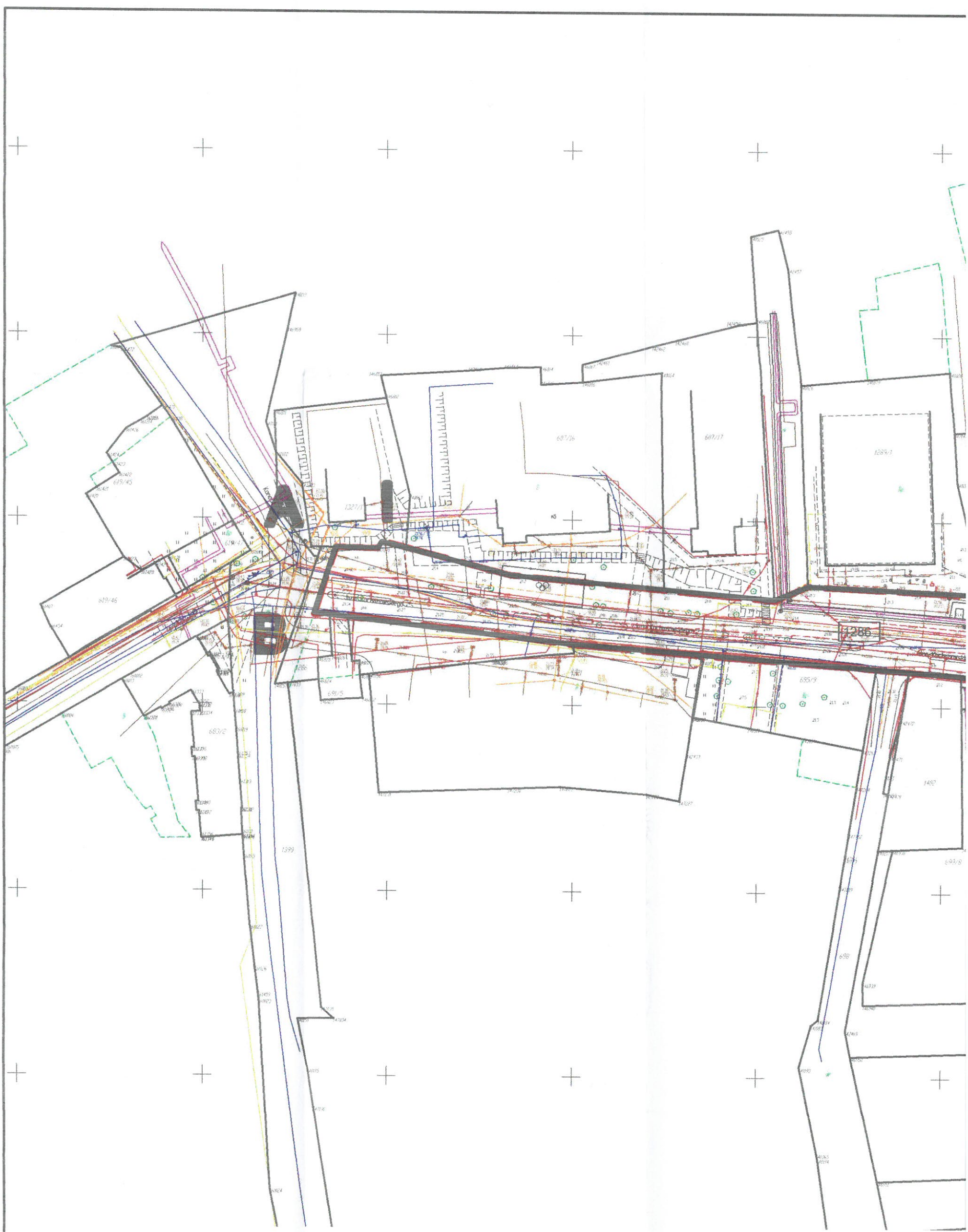

ZAŁĄCZNIK NR 1
DO DECYZJI NR 2/26
O WARUNKACH ZABUDOWY
Z DNIA 28.04.2026

SKALA 1:1000

Oznaczenia:

Linia rozgraniczająca teren inwestycji

Numer ewidencyjny działki objętej wnioskiem

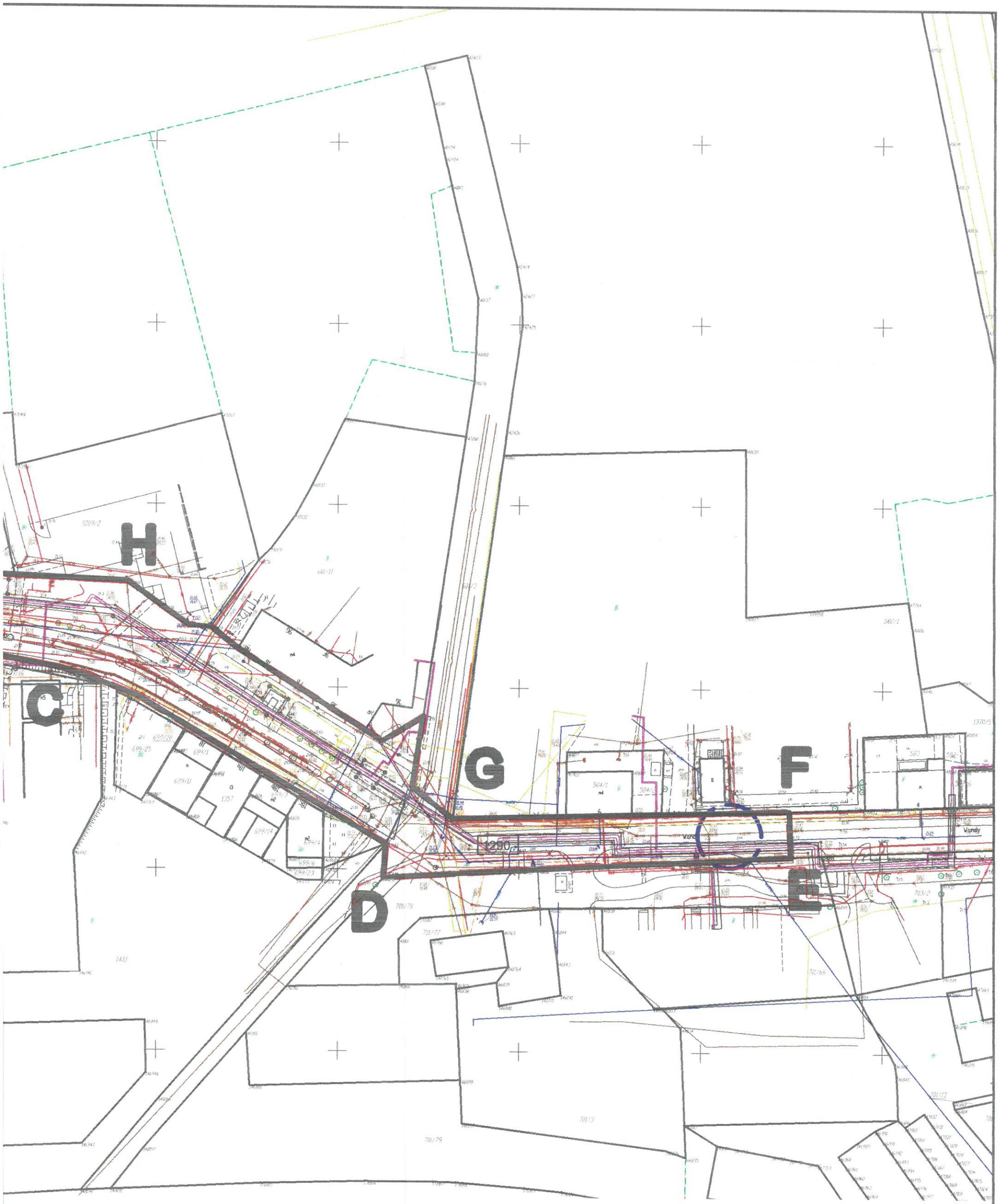

z up. Burmistrza
Tomasz [illegible]
Zastępca Naczelnika [illegible]
Miejsko-Gminnego [illegible]

Signed by /
Podpisano przez:
Monika Kurianowicz
Date / Data: 2026-03-17 15:12

BURMISTRZ SŁUBIC
ul. Akademicka 1
69-100 Słubice

WID.7230.1.85.2026.MKU Słubice, 27 lipca 2026 r.

DECYZJA 85/26

Na podstawie art. 39 ust. 3 ustawy z dnia 21 marca 1985 r. o drogach publicznych (t.j. Dz. U. z 2025 r. poz. 889), § 78, § 79 i § 80 rozporządzenia Ministra Infrastruktury z dnia 24 czerwca 2022 r. w sprawie przepisów techniczno-budowlanych dotyczących dróg publicznych (Dz. U. poz. 1518 z późn. zm.) oraz art. 104, 105 i 107 ustawy z dnia 14 czerwca 1960 r. Kodeks postępowania administracyjnego (t.j. Dz. U. z 2025 r. poz. 1691) po rozpoznaniu wniosku złożonego przez:

Zakład Usług Wodno-Ściekowych Sp. z o.o.
ul. Krótka 9
69-100 Słubice

o wydanie zezwolenia na lokalizację w pasie drogowym urządzeń niezwiązanych z potrzebami zarządzania drogami lub potrzebami ruchu drogowego:

1. Zezwalam na lokalizację
   w pasie drogowym drogi gminnej, położonej na działkach o numerach ewidencyjnym 1290 (ul. Wandy) oraz 1286 (ul. Kochanowskiego) obręb 1 – Słubice, Słubice – miasto, sieci wodociągowej Ø 350 mm wraz z przyłączami oraz uzbrojeniem zgodnie z załączonymi mapami.

2. Ustalam następujące warunki związane z lokalizacją urządzeń:
a) urządzenia należy zaprojektować zgodnie z przedłożonym planem sytuacyjnym oraz zgodnie z zachowaniem normatywnych odległości od innych urządzeń podziemnych,
b) zaplanować odtworzenie wszystkich nawierzchni zgodnie z technologią ich wykonania, wymieniając zniszczone, popękane elementy na całe,
c) grunt w wykopach należy zagęścić zgodnie z obowiązującą normą,
d) w przypadku składania wniosków o wydanie decyzji na zajęcie pasa drogowego w celu prowadzenia robót oraz o wydanie decyzji na zajęcie pasa drogowego w celu umieszczenia przyłącza należy załączyć schemat zabezpieczenia robót dla inwestycji objętej wnioskiem,

3. Zezwolenie zarządcy drogi wyrażone w niniejszej decyzji jest równoznaczne z wyrażeniem zgody na dysponowanie gruntem na cele budowlane w zakresie niezbędnym do wykonania robót objętych niniejszą decyzją.

UZASADNIENIE

Z uwagi na to, że decyzja uwzględnia w całości żądanie Wnioskodawcy na podstawie art. 107 § 4 Kodeks postępowania administracyjnego odstępuje się od uzasadnienia.

Na podstawie art. 127 § 1a Kpa w związku z odstąpieniem przez organ od uzasadnienia na skutek uwzględnienia w całości żądania strony decyzja jest ostateczna.

POUCZENIE

Przed rozpoczęciem robót budowlanych inwestor jest zobowiązany do **uzyskania w zależności od potrzeb wynikających z ustawy Prawo budowlane pozwolenia na budowę** lub **zgłoszenia budowy albo wykonywania robót budowlanych** oraz do uzyskania w tutejszym urzędzie **zezwolenia zarządcy drogi na zajęcie pasa drogowego w celu umieszczenia w pasie drogowym urządzenia infrastruktury technicznej oraz na zajęcie pasa drogowego w celu prowadzenia robót**.

W razie konieczności projektowane sieci uzbrojenia terenu należy uzgodnić ze Starostą – zgodnie z ustawą z dnia 17 maja 1989 r. Prawo geodezyjne i kartograficzne (t.j. Dz. U. z 2024 r. poz. 1151 z późn. zm.).

Na podstawie art. 53 § 1 w związku z art. 13 ustawy z dnia 30 sierpnia 2002 r. Prawo o postępowaniu przed sądami administracyjnymi (t.j. Dz. U. z 2026 r. poz. 143 z późn. zm.) i art. 107 § 1 pkt 7 i 9 Kodeksu postępowania administracyjnego na niniejszą decyzję strona może wnieść skargę do Wojewódzkiego Sądu Administracyjnego w Gorzowie Wlkp. w terminie 30 dni od dnia jej doręczenia.

Skargę na decyzję należy wnieść za pośrednictwem Burmistrza Słubic.

z up. Burmistrza
Bartosz Sianożęcki
Naczelnik
Wydziału Inwestycji i Drogownictwa
(podpisano certyfikowanym podpisem elektronicznym)



Signed by /
Podpisano przez:

Bartosz Sianożęcki

Date / Data: 2026-07-27 10:32

Załącznik:
1. Załącznik: plan orientacyjny - 1 egz.

Otrzymuje:
1. Zakład Usług Wodno-Ściekowych Sp. z o.o. – na ręce Pełnomocnika;
2. A/a.

Sporządziła: 27.07.2026 r. Martyna Kucewicz

Mapa do celów projektowych

skala 1:500

obiekt: ul. Jana Kochanowskiego

gmina: 080505_4 Słubice
obręb: 080505_4.0001 Słubice

AZYMUT Usługi Geodezyjne Spółka Jawna J. Bajsarowicz, M. Matusiak
ul. Grobla 24 66-400 Gorzów Wielkopolski
e-mail: biuro@geodezja-azymut.com
tel. 668 010 309, 791 396 900

GK.6640.1.569.2026

kierownik prac: Maciej Matusiak nr upr. 24251

Układ współrzędnych płaskich prostokątnych PL-2000

Układ wysokościowy: PL-EVRF2007-NH

Nie wyklucza się urządzeń podziemnych nie wykazanych na mapie.

nie zgłoszonych do inwentaryzacji lub nie wykazanych w jednostkach branżowych.

Nie wszystkie granice działek w zakresie opracowania spełniają wymogi dokładnościowe.

Sprzątnięto dnia: 24.06.2026 r. Stan na dzień 15.06.2026 r.
wykonał: Maciej Matusiak

zakres aktualizacji

Poświadcza się, zgodność niniejszej kopii z treścią materiału państwowego zasobu geodezyjnego i kartograficznego	
Organ prowadzący państwowy zasób geodezyjny i kartograficzny	STAROSTWO SŁUBICKI
Identyfikator sporządzonej pracy	GK.6640.1.569.2026
Wykonawca prac geodezyjnych	AZYMUT Usługi Geodezyjne Sp. J. ul. Grobla 24 66-400 Gorzów Wlkp. NIP 599 339 43 33
Nr zgłoszenia pierwotnych (aktualnych) prac geodezyjnych	24251
Nr pracy dla wyrywkowej pomiarki kontrolnej	Pomiar 1 25.06.2026 r.
Kopia z zasobu wykonana odpowiednio/częściowo/ z treścią na zbiorze danych	

PRZYJĘCIE
Geodeta Maciej Matusiak nr upr. 24251
- mapę podpisano elektronicznie -

RZECZOZNAWCA DO SPRAW ZABEZPIECZEŃ PRZECIWPOŻAROWYCH
mgr inż. Sebastian Świątek, nr upr. 732/2024
Zgodność projektu z wymaganiami ochrony przeciwpożarowej stwierdzam bez uwag z uwagami

RZECZOZNAWCA DO SPRAW ZABEZPIECZEŃ PRZECIWPOŻAROWYCH
mgr inż. Sebastian Świątek, nr upr. 732/2024
Zgodność projektu z wymaganiami ochrony przeciwpożarowej stwierdzam bez uwag z uwagami

- Granice działek
- istniejący wodociąg
- istniejący wodociąg do likwidacji
- Projektowany wodociąg Ø355x32.2 PE100-RC SDR11
- Projektowane przyłącze wod. Ø32PE100-RC SDR11

Sporządzono na kopii mapy do celów projektowych.
Za zgodność z oryginałem 30.07.2026 r.
mgr inż. Rafał Michalak

KLIMA-TERM
Biuro Projektowe
ul. Wł.Dźwiekiego 69A/17
66-400 Gorzów Wlkp.
tel. 790 553 100

NAZWA I ADRES OBIEKTU BUDOWLANEGO
Budowa sieci wodociągowej na części działek oznaczonych numerami ewid. 1290 i 1286, obręb geodezyjny 0001 - m. Słubice, gm. Słubice ul. Wandy, ul. Kochanowskiego 69-100 Słubice

NR RYSUNKU: S–01

FAZA: P.Z.T.

PRZEDMIOT RYSUNKU: PROJEKT ZAGOSPODAROWANIA TERENU

DATA: 30.07.26

SKALA: 1:500

BRANŻA: SANITARNA

PROJEKTANT	mgr inż. Rafał Michalak	UŁ/1005/POOL/07 Projektant z uprawnieniami budowlanymi bez ograniczeń	
SPRAWDZIŁ	mgr inż. Jarosław Głąbiało	UŁ/0424/PWOK/16 Projektant z uprawnieniami bud.-inż. w zakresie sieci, instalacji i urz. bud.	